Masszeichnung

Schnellkühler / Schockfroster SF 50/50-Z-LW CRIO CHILL

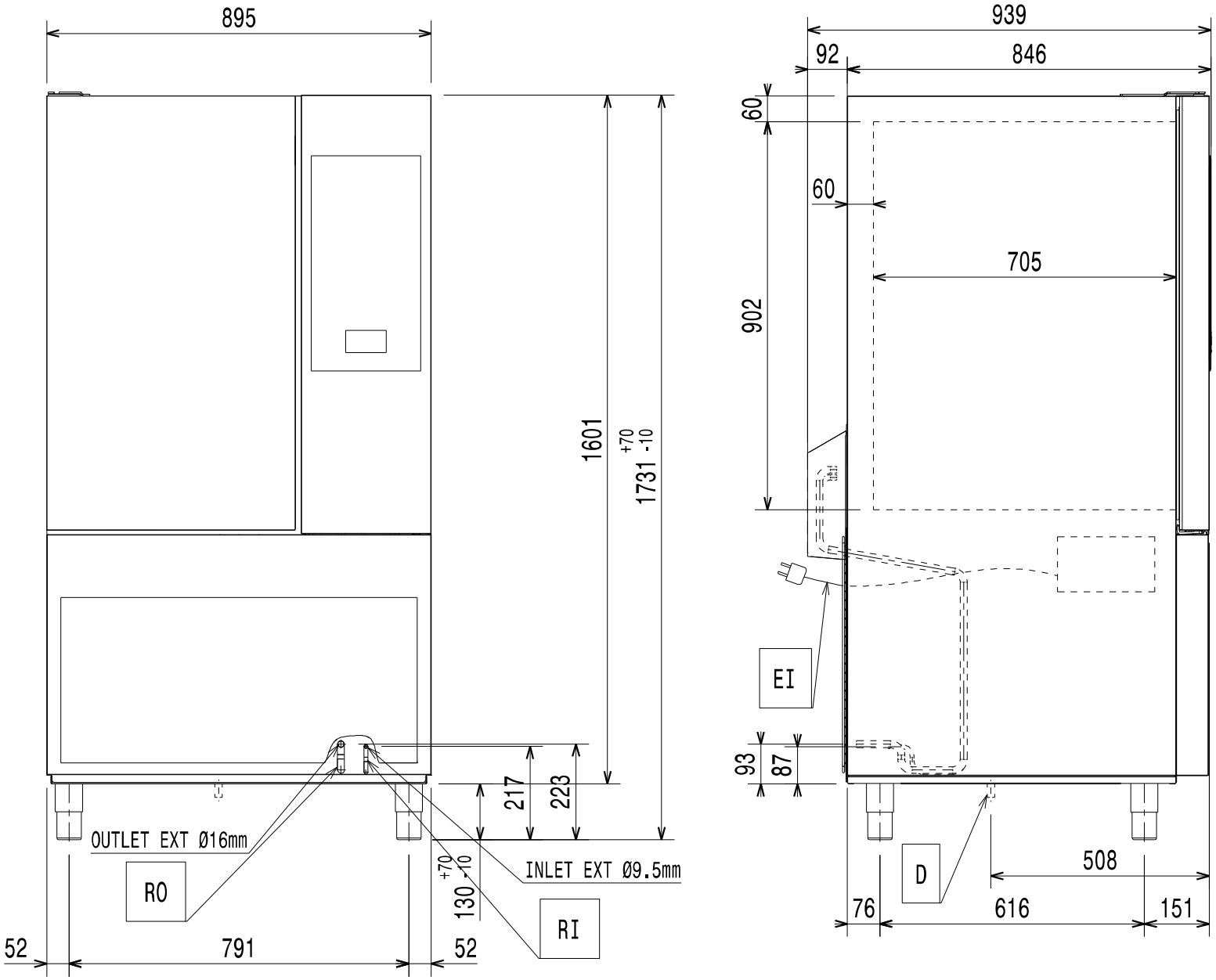

Stand: Mai 2024

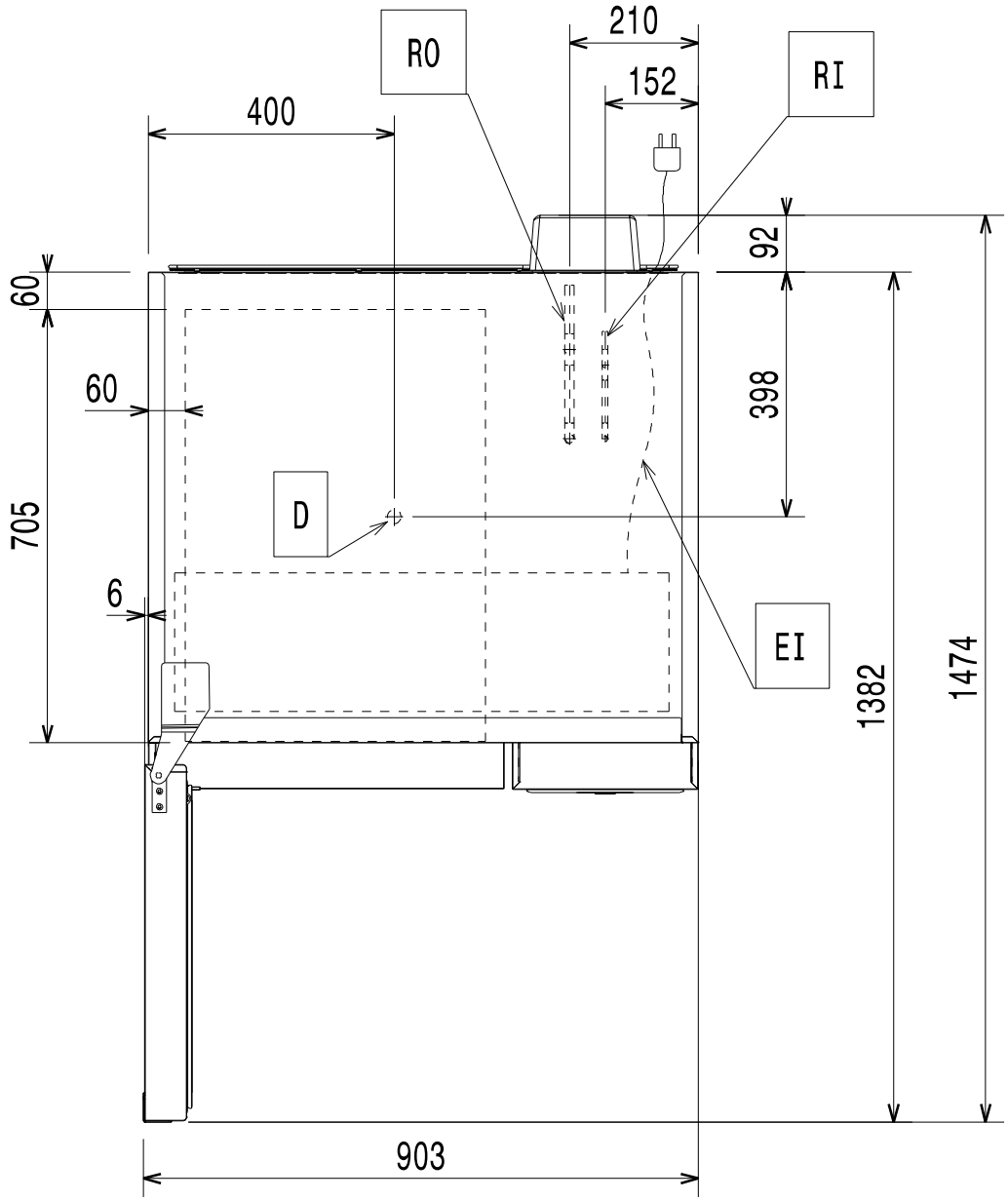
RO
RI
D
EI
210
152
400
60
60
705
6
92
398
1382
1474
903