Masszeichnung

Belegstation **BLGE 4-65-4T, MFR**

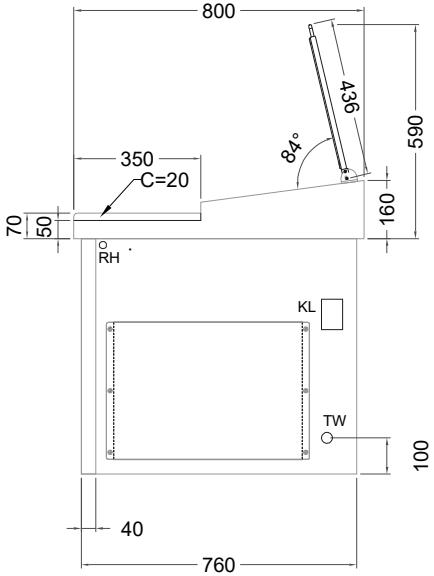

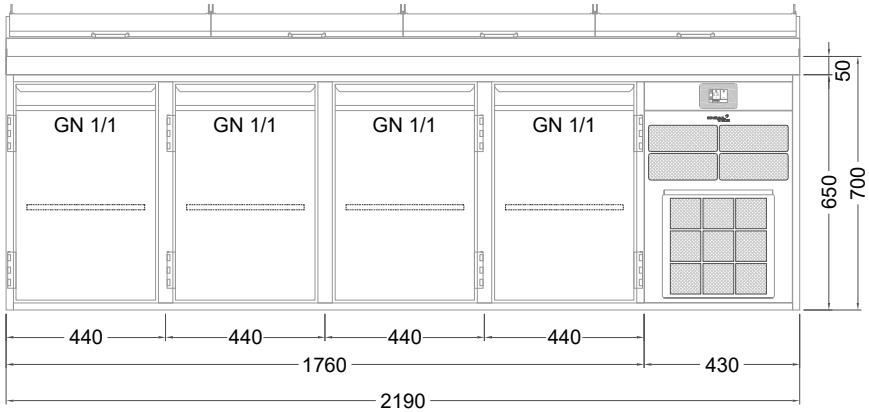

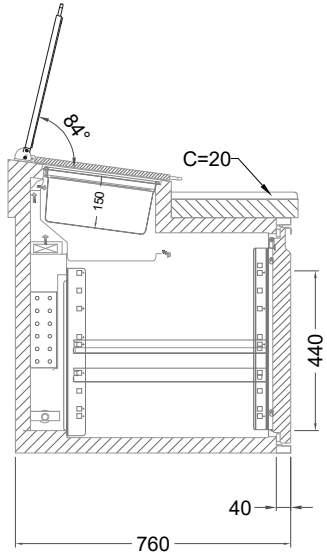

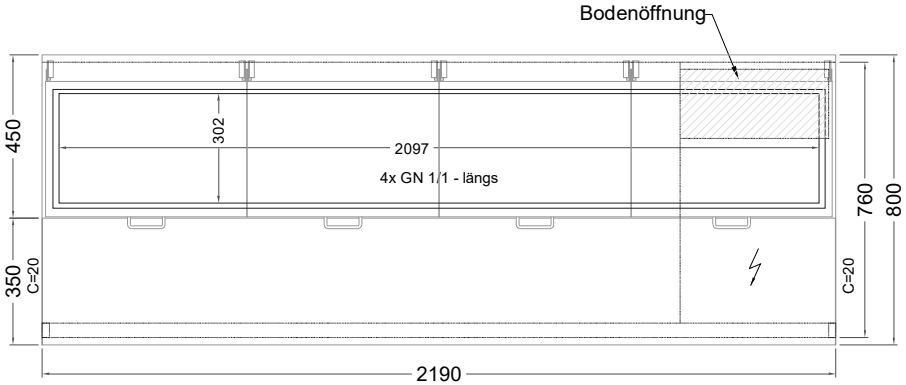

[Art.Nr.: 31001281]

BLGE 4-65-4T

* KL...Kälteleitungen
* TW...Tauwasser,
  selbstständige Verdunstung über Aggregatabwärme,
  kein bauseitiger Ablauf erforderlich
* ϟ Elektroanschluss

Stand: Juni 2025

Variante - links

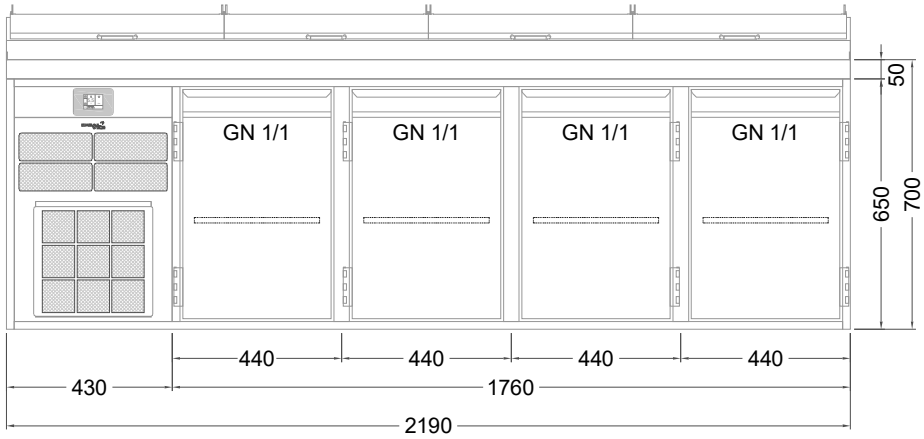

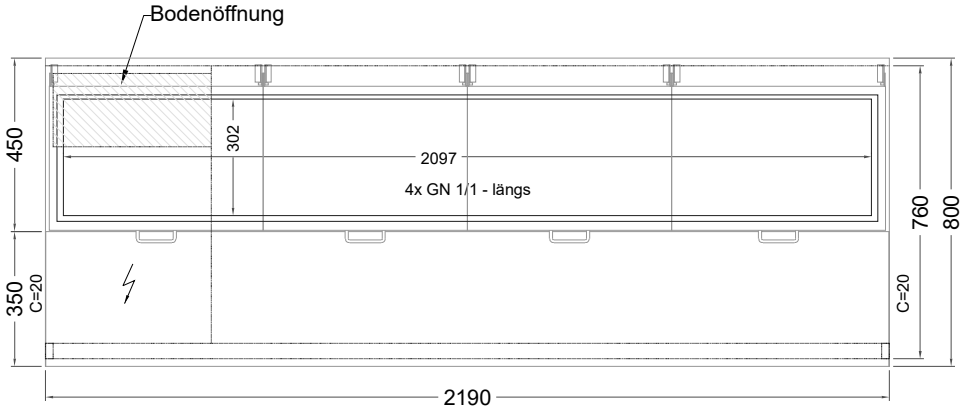

Türelement

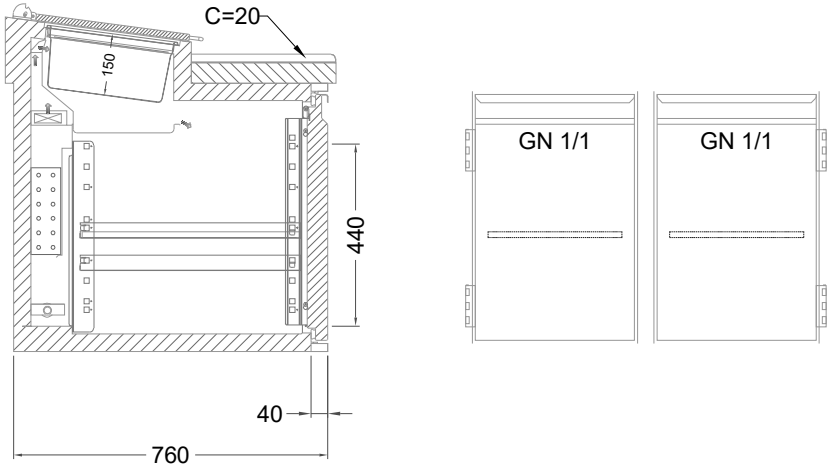

2 Züge 1/2-1/2

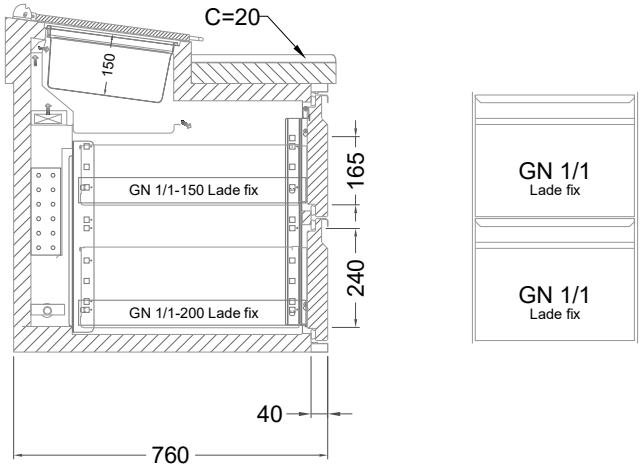

2 Züge 1/2-1/2 mit herausnehmbaren Ladeneinsätzen

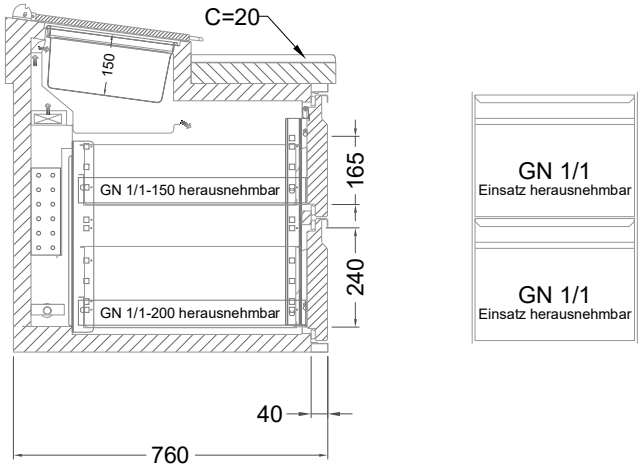

1 Zug mit Blende

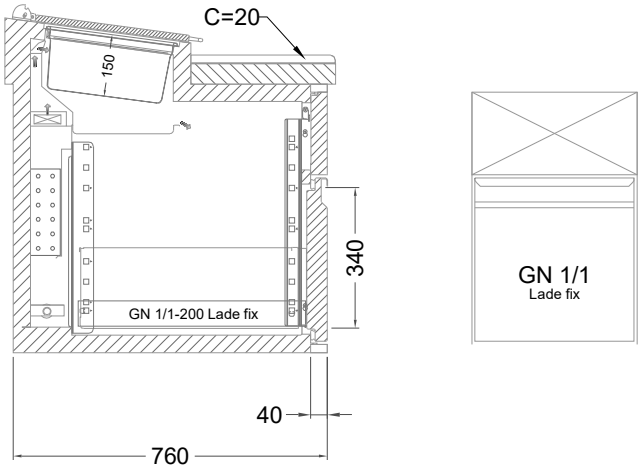

1 Zug mit herausnehmbarem Ladeneinsatz mit Blende

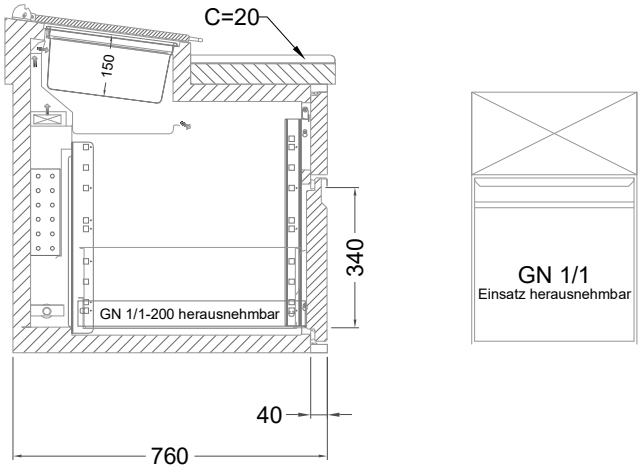

2 Züge 1/3-1/3 mit Blende

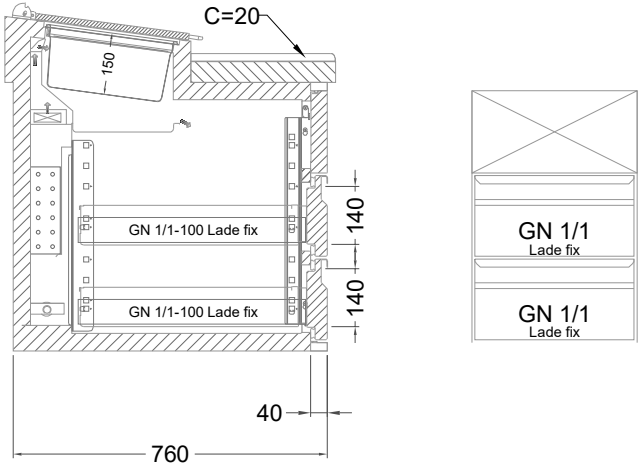
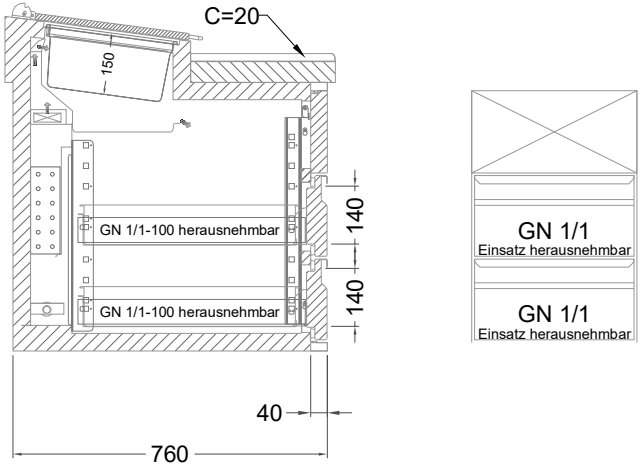
2 Züge 1/3-1/3 mit herausnehmbaren Ladeneinsätzen mit Blende