Masszeichnung

Umluft-Gewerbekühlschrank KU 705 COMFORT

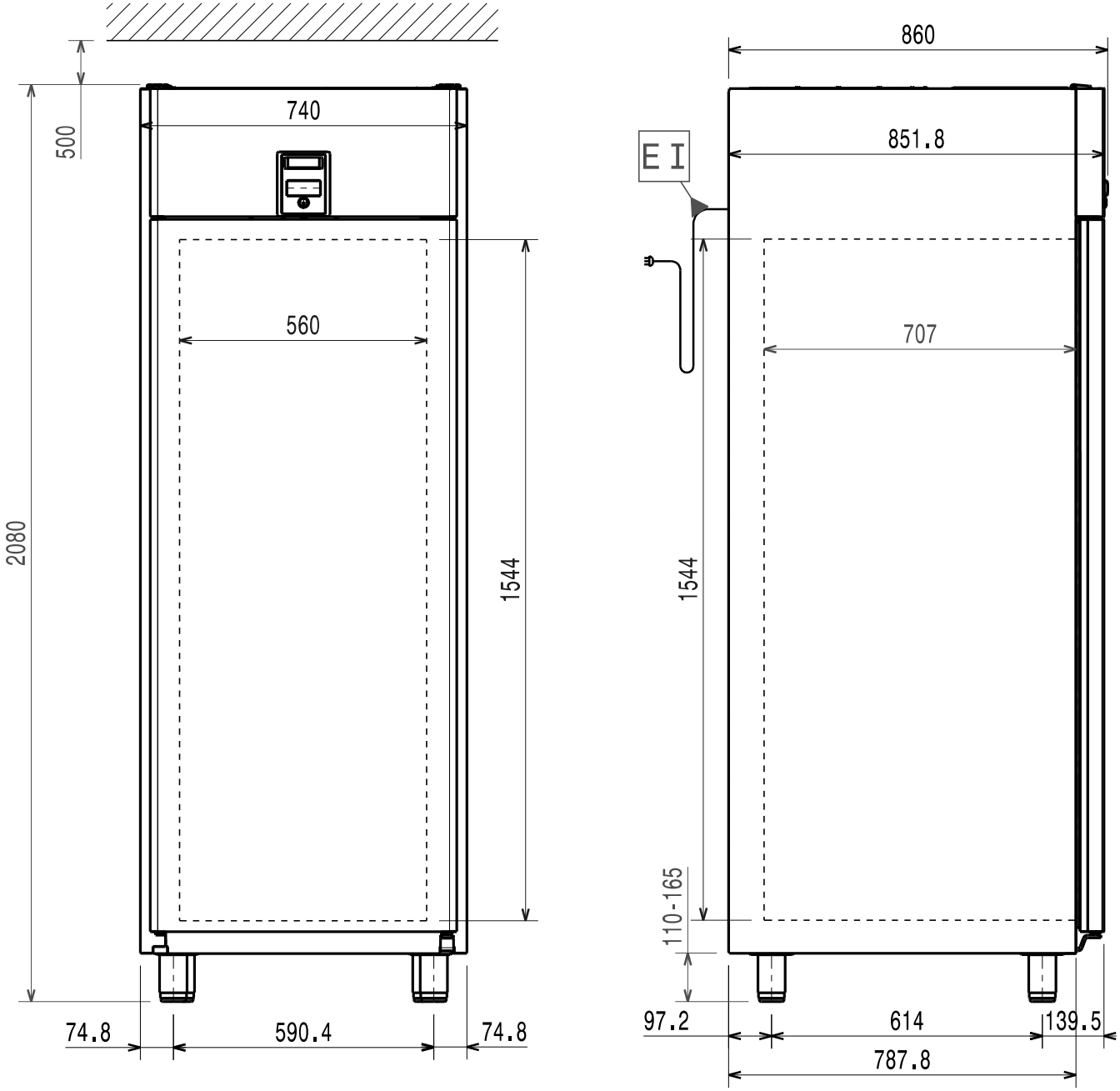

Stand: Dezember 2025

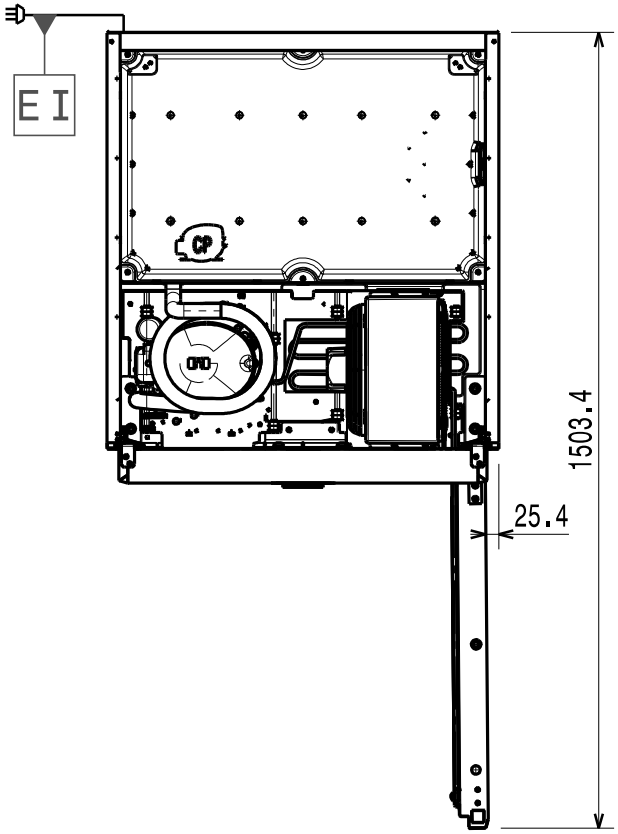

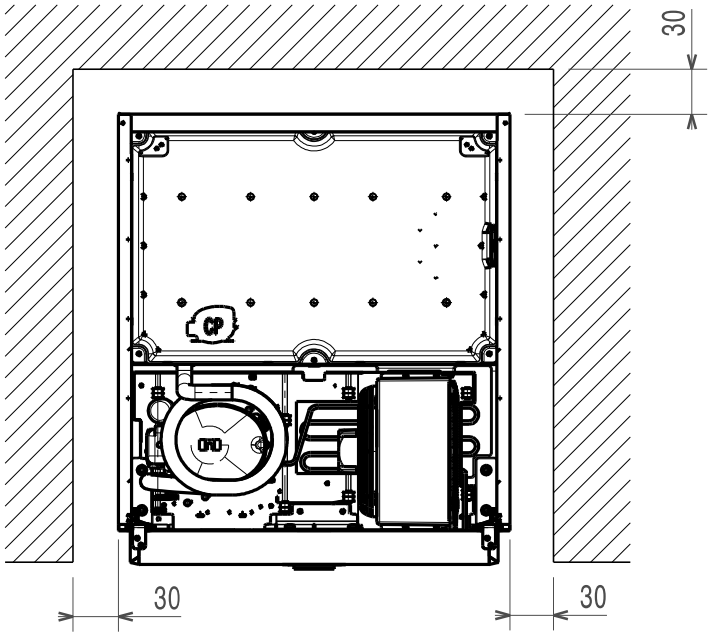

Doc. Nr. IDR-598R901