Masszeichnung

Speiseeisvitrine CREAMY 4V LED WEISS

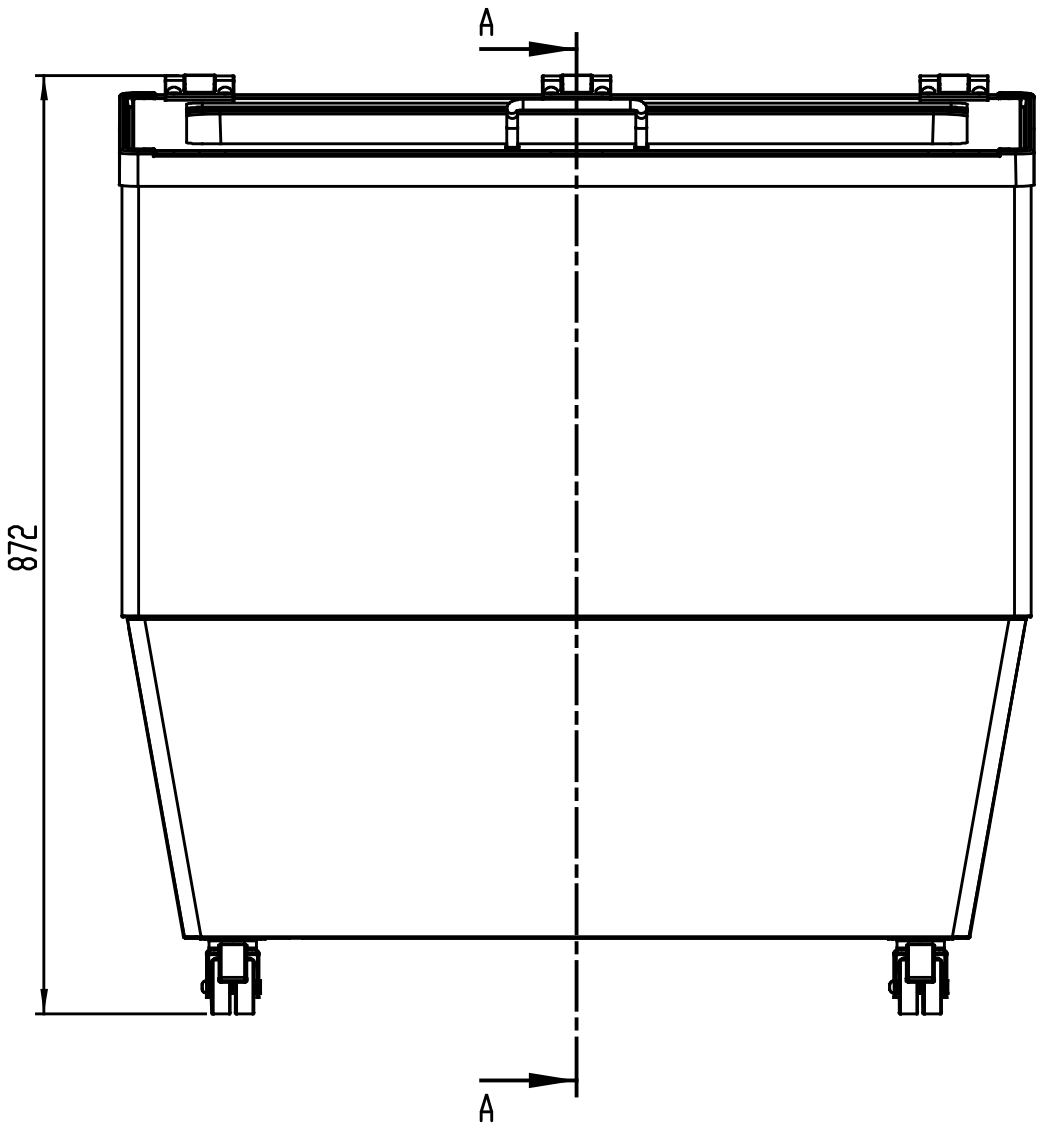

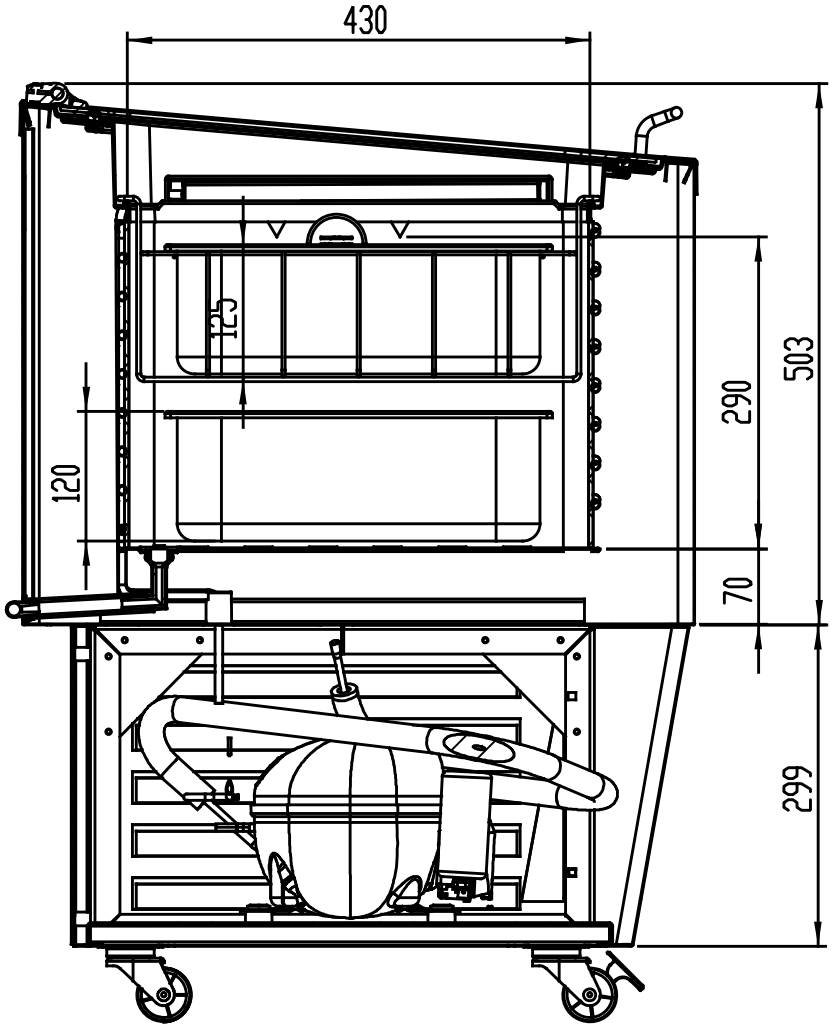

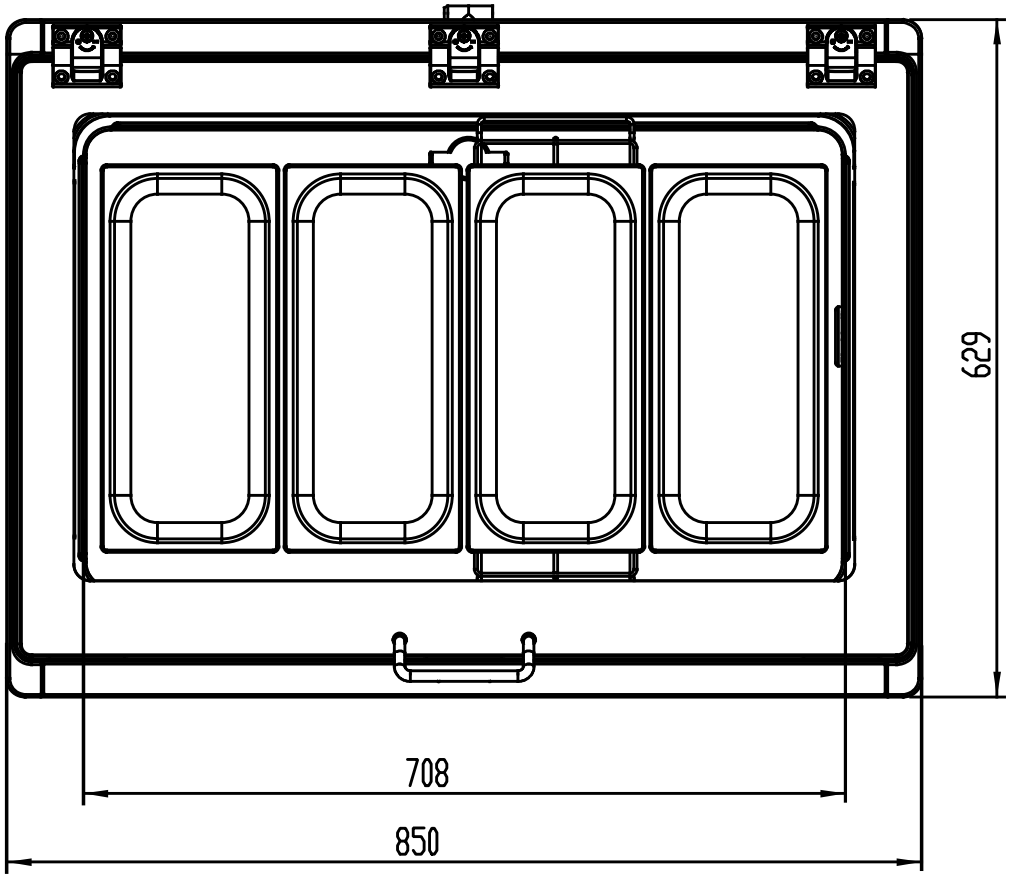
629
708
850

