FLANTASTIC GREEN
L GS-92-69-Z

(Grundriss)

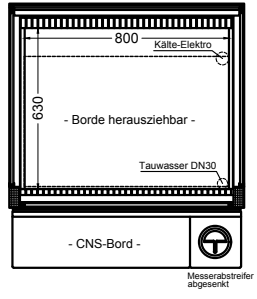

[Art.Nr.: 332005]

Flantastic Green LGS-92-69-Z

* Isolierverglasung mit hoher Luftfeuchte (Spezialverdampfer)
* ausziehbare Ausstellflächen aus Glas
* Bedienseite mit Entnahmeklappen (unten gelagert)
* Klappen aus CNS (innen Spiegelblech) mit Sichtfenster

[PSP = Preisschildhalter aus Plexiglas]

HINWEIS:
Um die hohe Luftfeuchte zu erreichen ist eine Verdampfungstemperatur von -6°C erforderlich

[A] (Bedienseite)

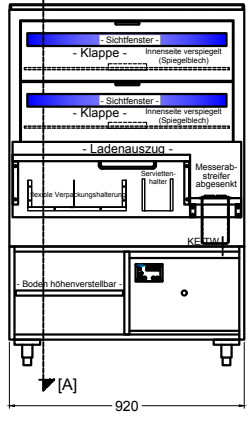
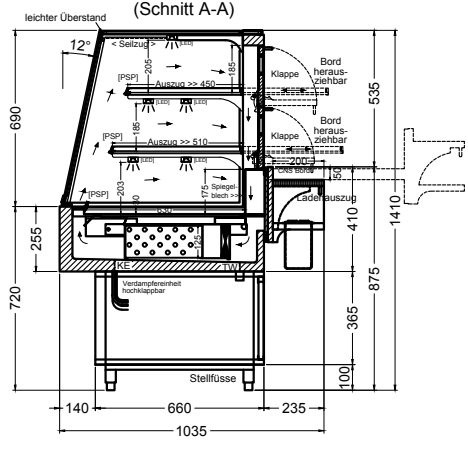
(Schnitt A-A)