SCHALTSCHEMA

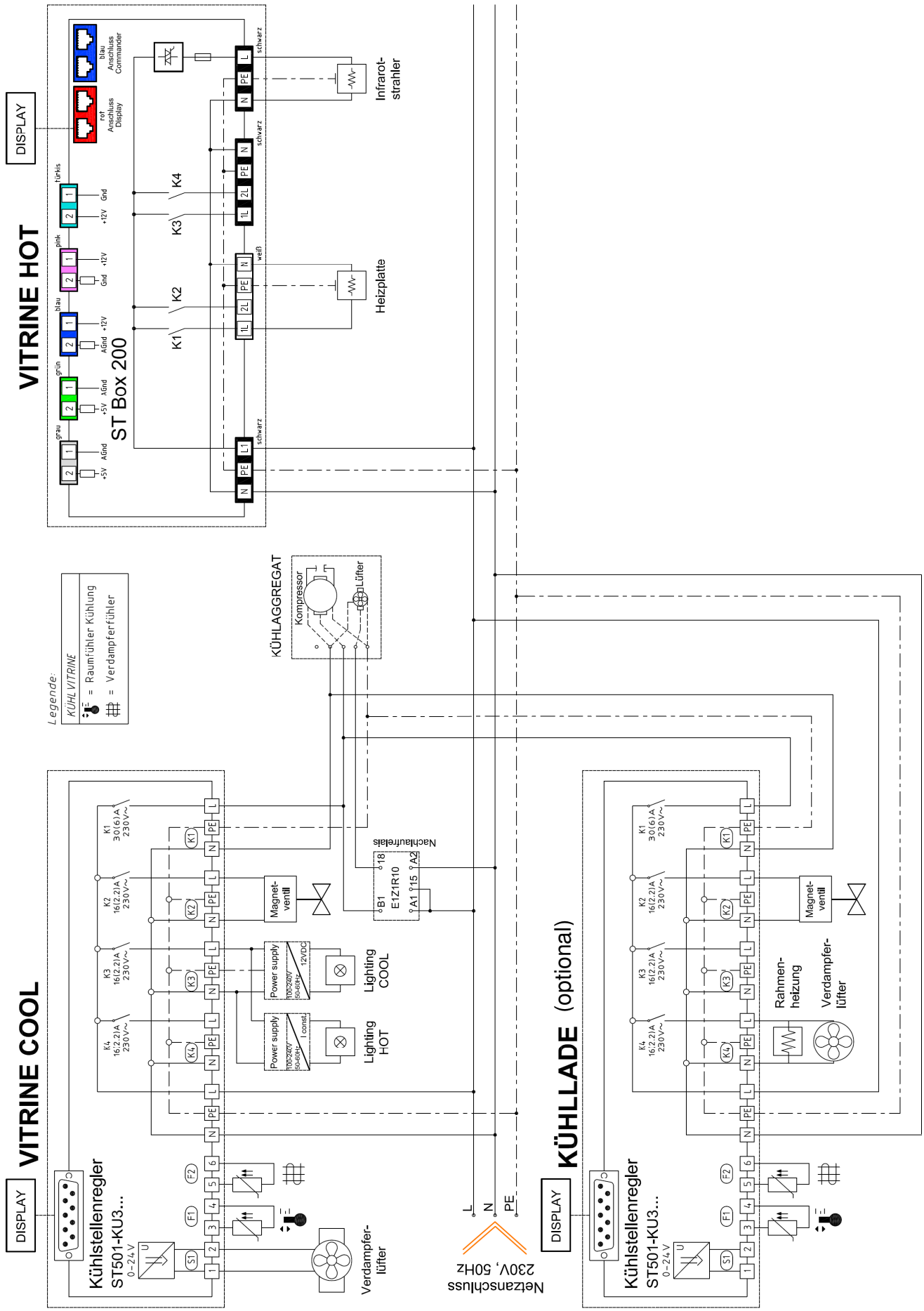
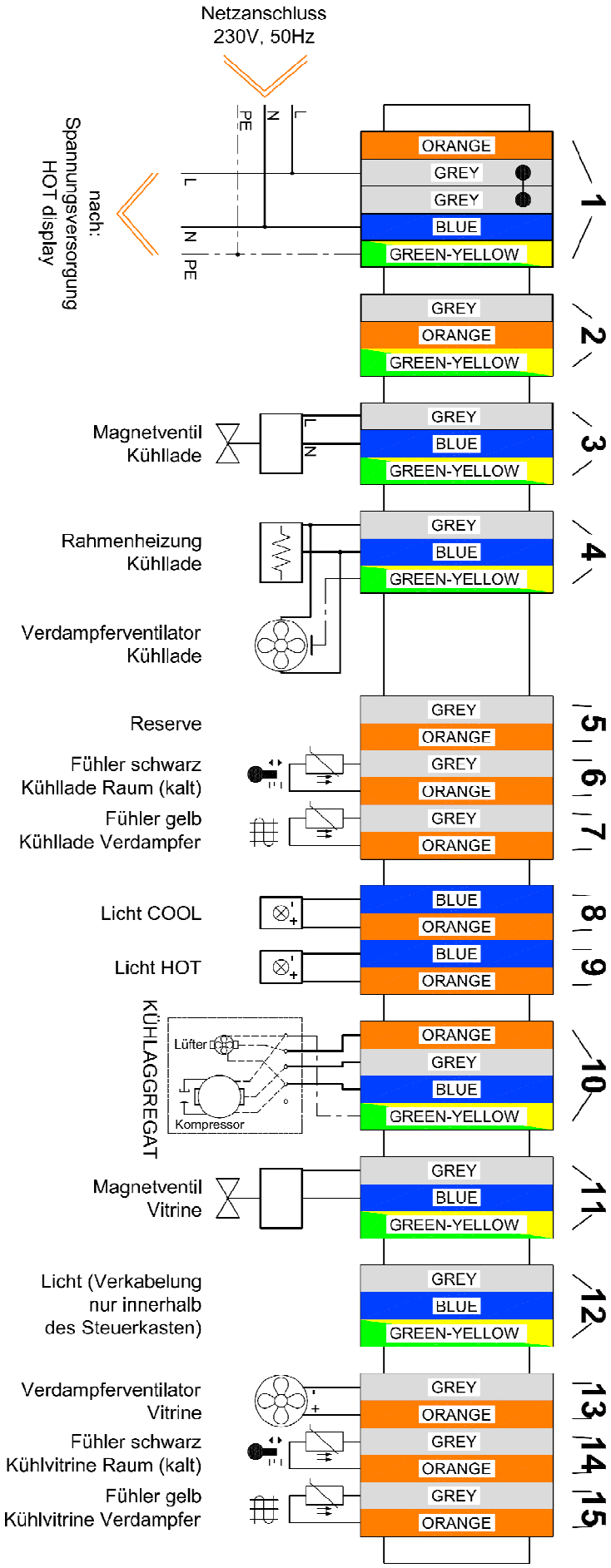
KLEMMENANSCHLUSS