Attachment 1 - WIRING DIAGRAM - 412100725100

IL COMPONENTE/MANUFATTO RAPPRESENTATO NEL PRESENTE DOCUMENTO DEVE ESSERE CONFORME ALLA DIRETTIVA ROHS 2002/95/CE
IL COMPONENTE/MANUFATTO RAPPRESENTATO NEL PRESENTE DOCUMENTO DEVE RISPETTARE QUANTO INDICATO NEI CAPITOLATI DI FORNITURA ISA

NO LOGO FORNITORE, n? altra indicazione in parti visibili.

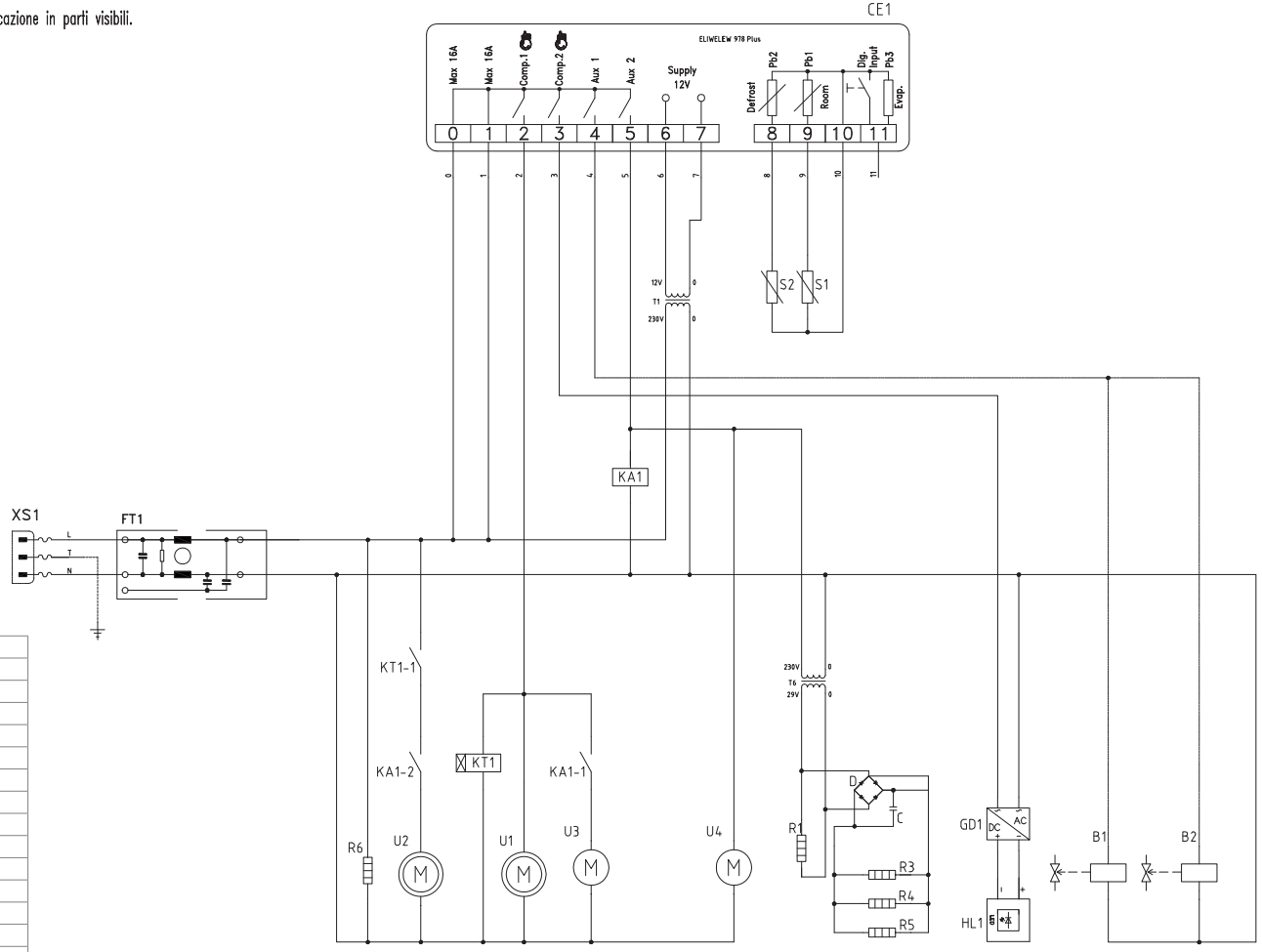

B1	Solenoid valve 1
B2	Solenoid valve 2
C	Condenser
D	Bridge diode
CE1	Electronic control board
FT1	EMC filter
GD1	Power LED
HL1	LED lighting
KA1	Compressor 1 relay
KT1	Compressor 2 relay
R1	Perimetral trim heater
R3	Frontal glass trim heater
R4	Side glass 1 trim heater
R5	Side glass 2 trim heater
R6	Storage trim heater
S1	Temperature sensor
S2	Evaporator defrosting sensor
T1	Transformer
T6	Transformer
U1	Compressor 1
U2	Compressor 2
U3	Condenser fan
U4	Evaporator fan
XS1	Power supply cable

IND	DATA	POS.	MODIFICHE	DIS.
00	09.04.2015		Primo disegno	ASF
01	30.10.2015		AGGIORNATO SCHEMA ELETTRICO	TIM

TOLLERANZE GENERALI IT10 (mm)		
TOL. ANG.	0.15	0.3	0.5	0.8
±0.2°	1<L<250	250<L<1000	1000<L<2000	2000<L<4000

MATERIALE	FINITURA	LUNGH.	LARGH.	SPESS.
		0,00	0,00	0,00

FORNIRE I PARTICOLARI SENZA OLIO, GRASSI E RESIDUI DI LAVORAZIONE
TOGLIERE BAVE, SPIGOLI VIVI E PARTI TAGLIENTI

DISEGNATORE	FORM.DIS.	SCALA	TOLL. GEN.	MODELLO	RPS
TINI M	A3		IT10		PEZZO ESTETICO / FACCIA ESTETICA

DENOMINAZIONE: SCHEMA ELETT._FUNZ. BERMUDA 10

DISEGNO N°: 412100725100

DATA VALIDITA'	SOSTITUISCE IL N°	SOSTITUITO DA N°	DISEGNO RIFERIMENTO
30.10.2015	412100725000		412100725100

ISA Tasselli COF

PROPRIETA' DELLA ISA S.p.A. SENZA AUTORIZZAZIONE SCRITTA DELLA DITTA IL PRESENTE DISEGNO NON POTRA', TUTTO O IN PARTE, ESSERE UTILIZZATO PER LA COSTRUZIONE DELL'OGGETTO, NE VENIRE COMUNICATO A TERZI O PRODOTTO. LA DITTA NE RISERVA I PROPRI DIRITTI A RIGORE DI LEGGE.

Attachment 2 - WIRING DIAGRAM - 412100726100

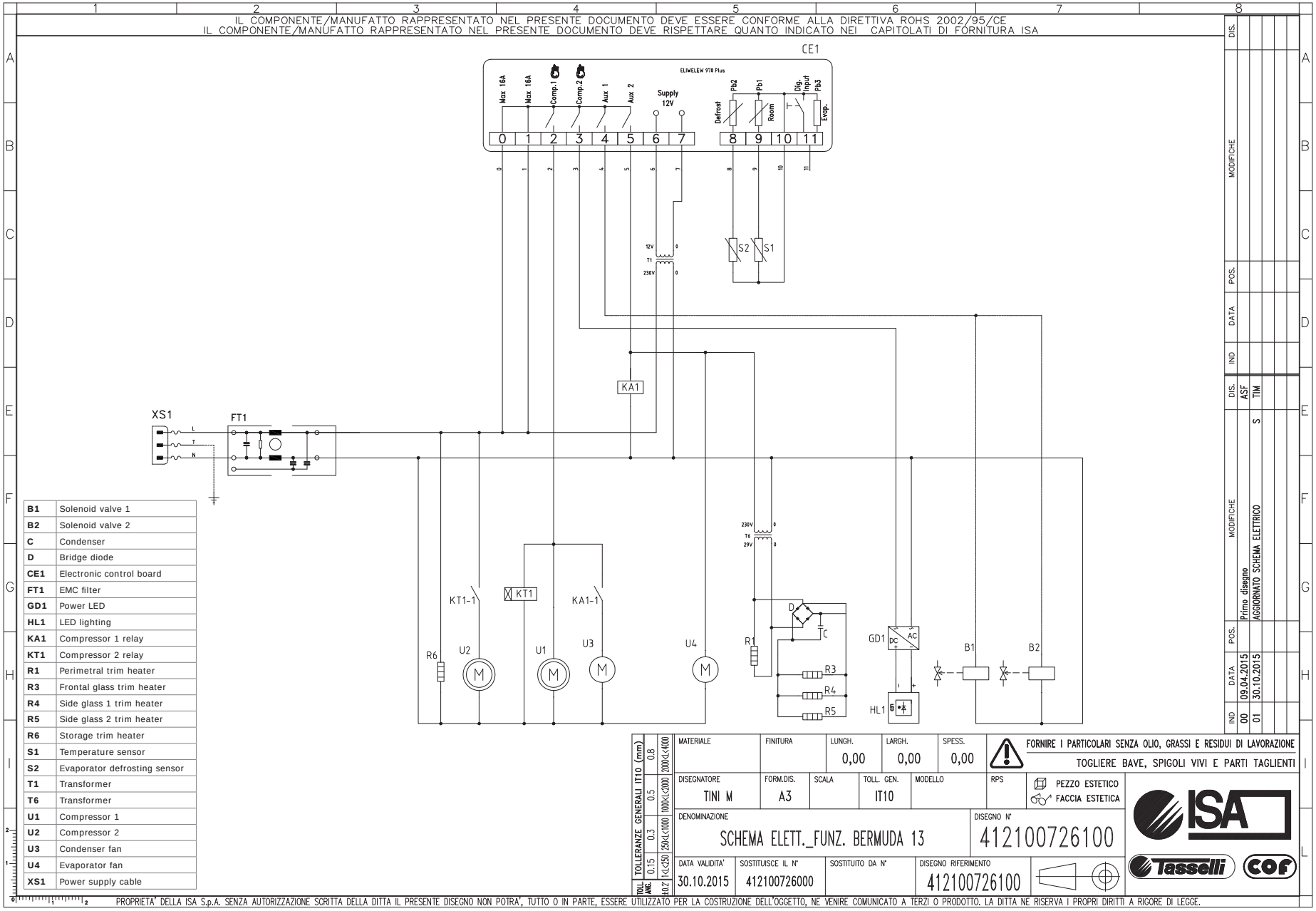

B1	Solenoid valve 1
B2	Solenoid valve 2
C	Condenser
D	Bridge diode
CE1	Electronic control board
FT1	EMC filter
GD1	Power LED
HL1	LED lighting
KA1	Compressor 1 relay
KT1	Compressor 2 relay
R1	Perimetral trim heater
R3	Frontal glass trim heater
R4	Side glass 1 trim heater
R5	Side glass 2 trim heater
R6	Storage trim heater
S1	Temperature sensor
S2	Evaporator defrosting sensor
T1	Transformer
T6	Transformer
U1	Compressor 1
U2	Compressor 2
U3	Condenser fan
U4	Evaporator fan
XS1	Power supply cable