

## *ISTRUZIONI ORIGINALI PER L'USO*

*Vetrina per gelato mantecato e pasticceria**

## *ORIGINAL GENERAL INSTRUCTIONS*

*Display case for ice cream and pastry**

## *MODE D'EMPLOI ORIGINAL*

*Vitrine pour glaces et pâtisserie**

## *ORIGINAL ALLGEMEINE GEBRAUCHSANWEISUNGEN*

*Vitrine für Sahneeis und Gebäck**

## *ISTRUCCIONES ORIGINALES DE UTILIZACION*

*Vitrina para helados cremosos y pastel**

**pasticceria dove previsto, pastry where required, pâtisserie le cas échéant, gebäck bei bedarf, pastel cuando sea necesario*

2623457 – Rev.00 – 19/02//2025

# ITALIANO

Vi ringraziamo per avere scelto uno dei nostri prodotti. Avete certamente fatto un buon investimento e siamo sicuri che il nostro apparecchio ve lo proverà. Lo stesso è stato progettato accuratamente perché possa fornire le massime prestazioni, nelle migliori condizioni di sicurezza e di economia. Durante il processo produttivo sono stati inoltre eseguiti numerosi e severi controlli.

Seguire con cura le disposizioni seguenti per evitare rischi all'utilizzatore, danni all'apparecchio o compromissione delle prestazioni.
La ns. Società declina ogni responsabilità nel caso la funzionalità originale dell'apparecchio risulti alterata da modifiche di qualsiasi tipo (aggiunta o eliminazione di parti elettriche o meccaniche) o inosservanza delle istruzioni riportate nel presente manuale.

QUESTO MANUALE È REDATTO IN LINGUA ITALIANA

LEGGERE ATTENTAMENTE E CONSERVARE CON CURA ASSIEME AL MOBILE

## 1 – RESPONSABILITA', DIVIETI E PRESCRIZIONI

L'APPARECCHIO NON È DESTINATO A ESSERE USATO DA PERSONE (BAMBINI COMPRESI) LE CUI CAPACITÀ FISICHE, SENSORIALI O MENTALI SIANO RIDOTTE, OPPURE CON MANCANZA DI ESPERIENZA O DI CONOSCENZA, A MENO CHE ESSE ABBIANO POTUTO BENEFICIARE, ATTRAVERSO L'INTERMEDIAZIONE DI UNA PERSONA RESPONSABILE DELLA LORO SICUREZZA, DI UNA SORVEGLIANZA O DI ISTRUZIONI RIGUARDANTI L'USO DELL'APPARECCHIO.

Il fabbricante non è responsabile per:

- Utilizzo ed installazione diverse da quanto previsto da questo manuale
- Problemi o guasti dovuti ad una manutenzione non corretta
- Uso di accessori e/o modifiche e/o ricambi non previsti, non autorizzati, non originali
- Prestazioni diverse da quanto dichiarato in condizioni ambientali di funzionamento diverse da quelle dichiarate

## 2 – INSTALLAZIONE E AVVERTENZE



**ATTENZIONE**
**IL SIMBOLO A LATO SIGNIFICA CHE L'OPERAZIONE E' A CARICO DI TECNICI AUTORIZZATI O PERSONA ESPERTA:**
persona in possesso dell'addestramento tecnico e dell'esperienza necessaria a renderla consapevole dei rischi cui è esposta nell'eseguire un compito e metterla in grado di adottare le misure necessarie a rendere minimo l'eventuale danno a se stessa o ad altre persone.

1. Togliere l'imballo dall'apparecchio.
2. Controllare che l'apparecchio non sia stato danneggiato dal trasporto.
3. Togliere la pedana di legno.
4. Pulire l'apparecchio (interno/esterno) come specificato in MANUTENZIONE PERIODICA.
5. Non sistemare l'apparecchio all'aperto e non esporlo a pioggia: le condizioni ambientali esterne per il regolare funzionamento dell'apparecchio sono specificate nella targhetta DATI TECNICI posta sull'apparecchio.
6. L'apparecchio va sistemato su una superficie piana e per il buon funzionamento è indispensabile che lo stesso sia perfettamente livellato.
7. Sistemare l'apparecchio in un luogo aerato, lontano da fonti di calore (termosifoni, cucine) e non esposto ai raggi del sole. Per l'illuminazione della zona di posizionamento si suggerisce l'uso di lampade a fluorescenza.
8. Lasciare una distanza di 10 cm dalle pareti.
9. Non appoggiare nulla sopra l'apparecchio es. contenitori, piante, ecc. e lasciare uno spazio libero di almeno 50 cm al di sopra dell'apparecchio.
10. Non toccare l'apparecchio in funzione a piedi nudi o con le mani bagnate.

11. L'uso di questo apparecchio da parte di bambini o di persone affette da disabilità fisica, sensoriale, mentale o motoria o persone che non hanno la conoscenza e l'esperienza necessarie potrebbe creare situazioni pericolose. Le persone responsabili della loro sicurezza devono dare istruzioni esplicite o controllare l'uso dell'apparecchio.
12. Assicurarsi che i bambini non giochino con l'apparecchio.



**ATTENZIONE**
**NON BAGNARE LE PARTI DEL MOBILE OVE SIANO PRESENTI COMPONENTI ELETTRICHE.**
**NON FORZARE LE PARTI OVE SIANO PRESENTI COMPONENTI DEL CIRCUITO FRIGORIFERO.**
**L'APPARECCHIO NON E' IDONEO PER INSTALLAZIONE IN AMBIENTI CON PERICOLO DI INCENDIO O DI ESPLOSIONE O SOTTOPOSTI A RADIAZIONI.**



**ALLACCIAMENTO ALLA RETE ELETTRICA**
Controllare che la tensione effettiva di rete corrisponda a quella indicata sulla targhetta dati tecnici.
La linea/presa di alimentazione elettrica a cui deve essere allacciato il frigorifero deve essere adeguatamente protetta e collegata all'impianto generale di terra secondo le norme vigenti (es. da interruttore magnetotermico differenziale ad alta sensibilità In = 16 A , Id = 30 mA).
Un dispositivo onnipolare di disconnessione deve essere presente sull'impianto elettrico con una distanza dei contatti di almeno 3 mm.



**LA MESSA A TERRA DELL'APPARECCHIO DURANTE LA INSTALLAZIONE E' UNA NORMA DI SICUREZZA ED INOLTRE E' OBBLIGATORIA PER LEGGE. LA NS. SOCIETA' AVENDO PREDISPOSTO, SECONDO LE NORME IN VIGORE, QUESTO COLLEGAMENTO, DECLINA TUTTE LE RESPONSABILITA' PER EVENTUALI DANNI A PERSONE O COSE.**



Non utilizzare assolutamente riduzioni, prese multiple o prolunghe ed assicurarsi che la portata elettrica dell'impianto elettrico e le prese di alimentazione siano conformi alle norme vigenti e adeguate alla potenza dell'apparecchio indicata sulla targa. In caso di dubbio, e per la verifica periodica della sicurezza generale dell'impianto e degli utilizzatori, rivolgersi a personale professionalmente qualificato.

# 3 – MOVIMENTAZIONE E TRASPORTO

L'apparecchio imballato dispone di pedana in legno adatta al sollevamento con carrelli a forche o trans pallet.
L'apparecchio è dotato di ruote multidirezionali.
Per la movimentazione non spingere, tirare o applicare forze sui vetri, sui bordi o in prossimità di spigoli.
Qualora si debba trasportare l'apparecchiatura utilizzare esclusivamente l'apposita pedana o una equivalente; utilizzare un carrello elevatore a mano oppure elettrico idoneo al trasporto di questi mobili e con capacità di sollevamento sufficiente.
Le operazioni di movimentazione devono essere svolte dal servizio di assistenza tecnica autorizzato.
Il frigorifero deve rimanere verticale.

# 4 – CONDIZIONI AMBIENTALI

L'apparecchio è studiato per operare in specifiche condizioni climatiche ambientali. Questi limiti ambientali non devono essere superati nell'utilizzo.

| Classe climatica | Temperatura massima | umidità relativa massima |
|---|---|---|
| 3 | 25 °C | 60 % |
| 4 | 30 °C | 55 % |
| 5 | 40 °C | 40 % |
| 7 | 35 °C | 75 % |

Questi limiti sono posti nella targa DATI TECNICI:

1. CODICE
2. MATRICOLA
3. ORDINE DI PRODUZIONE
4. DECSRIZIONE
5. GAS
6. TENSIONE
7. FREQUENZA
8. CORRENTE ASSORBITA
9. POTENZA ASSORBITA
10. POTENZA IN SBRINAMENTO
11. POTENZA IN LAMPADE
12. QUANTITA' GAS
13. VOLUME NETTO
14. CLASSE CLIMATICA
15. CLASSE SICUREZZA ELETTRICA
16. GAS 2
17. QUANTITA' GAS 2

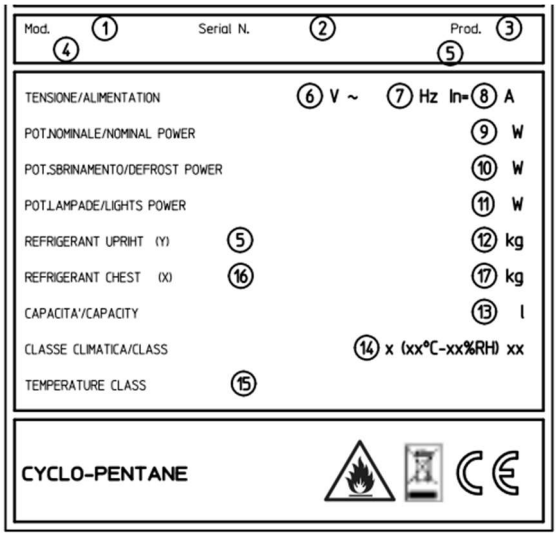


- Localizzate la targhetta apposta alla macchina per rilevare i dati tecnici.
- Verificare il modello della macchina e la tensione di alimentazione prima di compiere qualsiasi operazione.

Per mantenere il clima ambiente nel luogo di installazione entro i limiti stabiliti nella targhetta dati tecnici può essere necessario installare un impianto di condizionamento dell'aria. Tale impianto dovrebbe prevedere il controllo dell'umidità relativa in quanto un'umidità eccessiva nuoce al buon funzionamento dell'apparecchio.
La posizione del mobile dovrebbe essere tale da limitare o evitare le correnti d'aria.
I mobili non devono essere installati vicino alle porte o in zone esposta forti movimenti d'aria provenienti, per esempio, da bocchette di impianti di condizionamento, ventilazione o riscaldamento.

**CONSIGLI PER IL CORRETTO FUNZIONAMENTO E IL RISPARMIO DI ENERGIA**

Per ottenere un risparmio energetico seguire i consigli qui sotto riportati:

• Installare l'apparecchio in un locale asciutto e ben ventilato, lontano da fonti di calore (radiatore, piano di cottura e così via) e in una posizione non esposta direttamente alla luce del sole.
• Per garantire un'adeguata ventilazione, seguire le istruzioni di installazione. Una ventilazione insufficiente sul retro dell'apparecchio provoca un aumento del consumo energetico e una riduzione dell'efficienza del raffreddamento.
• Le temperature interne dell'apparecchio dipendono dalla temperatura ambiente, dalla frequenza di apertura delle porte e dal punto in cui viene collocato l'apparecchio. Questi fattori devono essere presi in considerazione quando si imposta il termostato. Ridurre allo stretto necessario l'apertura delle porte.
• Fare raffreddare alimenti bevande calde prima di introdurli nell'apparecchio.
• Il posizionamento dei ripiani nel frigorifero non ha effetto sull'utilizzo efficiente dell'energia.
• Il sistema di illuminazione all'interno del comparto frigorifero utilizza una luce LED, che garantisce al contempo un'illuminazione più efficace e un ridotto consumo energetico.

# 5 – USO PREVISTO

**L'APPARECCHIO DEVE ESSERE ESCLUSIVAMENTE USATO PER LA CONSERVAZIONE, VENDITA DI GELATO MANTECATO IN APPOSITI CONTENITORI E, DOVE PREVISTO E CON GLI APPOSITI ACCESSORI, PER LA CONSERVAZIONE, VENDITA DI PRODOTTI DI PASTICCERIA**

# 6 – CONSIGLI PER LA SALVAGUARDIA DELL'AMBIENTE

## AVVERTENZE PER IL CORRETTO SMALTIMENTO DEL PRODOTTO AI SENSI DELLA DIRETTIVA EUROPEA 2012/19/UE

Per motivi inerenti la protezione dell'ambiente, e in conformità a quanto disposto dalla Direttiva 2011/65/EC, i mobili per prodotti refrigerati e surgelati devono essere al termine del ciclo di vita smaltiti e riciclati in modo appropriato.

Assicurandosi che ciò venga fatto, l'utente contribuisce a prevenire in modo significativo le potenziali conseguenze per l'ambiente e la salute.

I mobili completi di impianto di refrigerazione e dotati di spina di alimentazione (e quindi pronti all'installazione), sono definiti WEEE: "Waste Electrical and Electronic Equipment (rifiuti di apparecchiature elettriche ed elettroniche)". Devono di conseguenza venire osservate le seguenti prescrizioni per il trattamento a "fine vita":

• Conferire i mobili agli appositi centri specializzati al recupero e riciclaggio dei WEEE.
• In alternativa riconsegnare i mobili al rivenditore o al costruttore.
• In tutti i casi la raccolta dei WEEE da sottoporre ad operazioni di trattamento deve essere effettuata adottando criteri che garantiscano la protezione delle apparecchiature dismesse durante il trasporto e durante le operazioni di carico e scarico. Non lasciare gli apparecchi incustoditi neanche per pochi giorni.
• Evitare danneggiamenti al circuito di refrigerazione che contiene fluidi con potenziali effetti dannosi sull'ecosistema e soggetti a particolari prescrizioni.
• Assicurare la chiusura degli sportelli e fissare in modo adeguato le parti mobili.
• Staccare la spina di alimentazione delle apparecchiature fuori uso e tagliare il cavo di alimentazione in modo da renderle inutilizzabili.

Il simbolo riportato sulla targa matricolare del mobile e sulla documentazione di accompagnamento:



indica che:
• il prodotto è stato messo in circolazione dopo la data del 13 agosto 2005;
• il prodotto è soggetto a "raccolta separata", non deve essere trattato come rifiuto domestico e non può essere conferito in discarica. Per ulteriori informazioni sul trattamento, recupero e riciclaggio di questo prodotto, contattare l'idoneo ufficio locale, il servizio di raccolta dei rifiuti domestici o il rivenditore presso il quale il prodotto è stato acquistato.

**SI DICHIARA CHE IL MOBILE E' CONFORME ALLA DIRETTIVA RoHS 2011/65/EC.**

L'apparecchio contiene olio, gas refrigerante infiammabile, parti in plastica, parti metalliche e vetro. ATTENZIONE! L'isolamento poliuretanico utilizza come espandente CICLOPENTANO, una sostanza senza effetti sull'ambiente, ma infiammabile. Per garantire la massima cura per gli aspetti ambientali all'atto della demolizione si raccomanda di non abbandonare mai l'apparecchio nell'ambiente. Non gettate l'imballo

dell'apparecchio nella spazzatura bensì selezionate i vari materiali quali: polistirolo, cartone, sacchi di plastica.

La demolizione dell'apparecchio ed il recupero dei materiali componenti deve avvenire nel rispetto delle locali normative vigenti in materia.

**AVVERTENZA! In caso di apparecchio fuori uso:**

• Togliere la spina di alimentazione.
• Tagliare il cavo di alimentazione ed eliminarlo insieme alla spina.
• Non estrarre i componenti nell'interno vasca, in modo da rendere più difficoltoso ai bambini l'entrata nel vano refrigerato dell'apparecchio.
• I bambini hanno divieto di giocare con l'apparecchio dismesso. Pericolo di asfissia! L'apparecchio contiene gas infiammabile all'interno del circuito refrigerante che deve essere smaltito in modo appropriato. È necessario evitare di danneggiare le parti del circuito refrigerante, durante lo smaltimento dell'apparecchio.

# 7 – MESSA IN SERVIZIO

Installare e posizionare l'apparecchio in modo che la spina di alimentazione sia facilmente accessibile.

Se l'apparecchio è stato fortemente inclinato, attendere almeno 3 ore prima della messa in funzione in modo da permettere all'olio lubrificante di raccogliersi nel compressore, altrimenti la macchina può essere danneggiata irreparabilmente.

Il livello sonoro è inferiore a 70 dB (A).

Dopo il collegamento, lasciare funzionare l'apparecchio vuoto per almeno due ore a luci spente, dopodiché si può procedere al caricamento del prodotto stando attenti a non posizionarlo oltre le sponde dei cestelli, in quanto oltre la parte superiore del cestello la temperatura non è sufficiente per una corretta conservazione.

La disposizione dei prodotti all'interno dell'apparecchio non deve mai superare le indicazioni di livello MAX di carico all'interno della vasca (linee rosse).



Non inserire medicinali o altri prodotti di genere farmaceutico o similare.

NON conservare sostanze esplosive, contenitori sotto pressione con propellente infiammabile.

Non introdurre all'interno degli apparecchi prodotti affumicati o prodotti con residui acetosi o piccanti, dal momento che il rame dell'evaporatore si potrebbe danneggiare.

Immettere il prodotto nell'apparecchio, già alla temperatura di conservazione;

Non utilizzare l'apparecchio per raffreddare alimenti o bevande (es. sciroppi, the, frutta, ecc) in quanto pregiudicano il regolare mantenimento del gelato.

## !! ATTENZIONE !!

Se sulla targa matricola vedete il simbolo della fiamma significa che l'apparecchio utilizza come gas refrigerante propano o isobutano.
Il propano e l'isobutano sono gas naturali senza effetti sull'ambiente, ma infiammabili.
E' quindi indispensabile accertarsi che tutti i tubi del circuito refrigerante non siano danneggiati, prima di collegare l'apparecchio. Ogni 8 grammi di refrigerante, il locale deve disporre di un volume minimo di 1mc di aria.
La quantità di refrigerante dell'apparecchio è indicata nella targa dati tecnici posta sull'apparecchio. In caso di perdita di refrigerante, evitare che fiamme libere o fonti di accensione vengano a trovarsi in prossimità del punto di fuga. Fare attenzione a non danneggiare le tubazioni del circuito refrigerante durante il posizionamento, l'installazione e la pulizia.



- ATTENZIONE: Tenere libere da ostruzioni tutte le aperture di ventilazione nell'involucro dell'apparecchio o nella struttura per l'incasso.
- ATTENZIONE: Non utilizzare dispositivi meccanici o altri mezzi per accelerare il processo di sbrinamento, diversi da quelli raccomandati dal produttore.
- ATTENZIONE: Non danneggiare il circuito refrigerante;
- ATTENZIONE: Non usare apparecchi elettrici all'interno degli scomparti per la conservazione dei cibi dell'apparecchio.

# 8 – MANUTENZIONE PERIODICA

Qualsiasi intervento effettuato sull'apparecchio da parte dell'utente richiede assolutamente il distacco della spina dalla presa di corrente. Le parti meccaniche del frigorifero non necessitano di alcuna manutenzione periodica, ma per la lunga durata dell'apparecchio è indispensabile un'accurata pulizia periodica:

- **MOBILE ESTERNO:** è sufficiente pulirlo con un panno morbido asciutto, nel caso di macchie resistenti utilizzare acqua tiepida e detergenti neutri, successivamente sciacquare bene ed asciugare.

- **PARTI IN ACCIAIO:** lavare con acqua tiepida e saponi neutri, asciugare con un panno morbido, evitare pagliette o lana di acciaio che possono deteriorare la superficie.

- **PARTI IN MATERIALE PLASTICO**: lavare con acqua e saponi neutri. Sciacquare ed asciugare con un panno morbido, evitare assolutamente l'uso di alcool, acetone e altri solventi che deterioreranno permanentemente le superfici.

- **PARTI IN VETRO:** usare unicamente prodotti specifici, evitare l'uso di acqua che potrebbe depositare calcare sulla superficie della e vetrata.

Per le operazioni di pulizia della vasca e procedere come segue:

1. Spegnere l'apparecchio e staccare la spina dalla presa di corrente.
2. Togliere il prodotto e i ripiani dalla vasca.
3. Lasciare la porta aperta ed aspettare che la temperatura interna della vasca sia uguale a quella ambiente.
4. Utilizzando un detersivo neutro procedere all'operazione di lavaggio e asciugatura della vasca interna con un panno morbido;
5. Per facilitare lo scarico dell'acqua accumulata nel vano riserva togliere il tappo sul fondo vasca (se previsto), avendo cura di riposizionarlo ad operazione finita;
6. Non usare getti d'acqua nelle operazioni di pulizia, si possono danneggiare le parti elettriche.
7. Successivamente, riposizionare i ripiani e riattivare l'apparecchio e dopo circa un'ora di funzionamento con le luci spente è possibile caricare nuovamente i prodotti.

Una volta l'anno pulire la guarnizione con l'aiuto di sapone neutro ed acqua calda. Risciacquare ed asciugare.

**In questa operazione non usare assolutamente oggetti appuntiti che potrebbero danneggiare la guarnizione.**

**CONDENSATORE A FILO SU TUBO (OGNI 6 MESI)**

Attenzione: l'operazione riportata nel seguito deve essere eseguita da un tecnico specializzato.



Il condensatore a tubi e fili, nell'esercizio in condizioni normali, non presenta problemi di resa anche in presenza di un possibile accumulo di polvere frontale.

È tuttavia importante che nel tempo l'accumulo non vada comunque a occludere gli spazi tra i fili, in quanto in tal caso il basso ricambio d'aria influisce negativamente sulle prestazioni dell'impianto provocando surriscaldamenti ed inutili consumi di energia elettrica. È pertanto necessario verificare con periodicità almeno annuale (comunque da verificare in relazione alle condizioni ambiente) che il condensatore non sia intasato da polvere o detriti.
In caso il condensatore risultasse sporco, procedere comunque alla rimozione della polvere come descritto per la pulizia del condensatore alettato, in quanto in ogni caso l'operazione riduce il consumo elettrico.

**SBRINAMENTO MANUALE – PER APPARECCHI NON DOTATI DI SBRINAMENTO AUTOMATICO**

1. Togliere la spina dalla presa di corrente.
2. Trasferire il prodotto in un altro apparecchio o qualora non fosse disponibile, posizionare il materiale in una scatola da avvolgere con coperte ed accelerare quanto possibile l'operazione di sbrinamento.
3. Togliere il tappo presente nel fondo della vasca (se previsto).
4. Coadiuvare l'evacuazione dell'acqua con raschietto in plastica o spugna imbevuta in acqua tiepida.
5. Asciugare completamente l'interno della vasca con un panno.
6. Reinserire il tappo nel fondo vasca e innestare la presa di corrente.
7. Attendere che l'apparecchio raggiunga la temperatura di esercizio prima di reintrodurre la merce.

# 9 – INCONVENIENTI E RIMEDI

**L'apparecchio non funziona**:

- Controllare che la corrente arrivi regolarmente alla presa.
- Controllare che la spina sia bene inserita nella presa.

**La temperatura interna non è sufficientemente bassa controllare che**:

- Gli alimenti o qualche oggetto non impedisca la perfetta chiusura dell'apparecchio.
- L'apparecchio non si trovi vicino ad una fonte di calore.
- L'apparecchio sia appoggiato al muro e che la griglia frontale sia libera da ostruzioni.
- Il coperchio sia perfettamente chiuso.
- La temperatura di set point del termostato sia quella adeguata.
- Il condensatore non risulti intasato o ostruito; per la pulizia utilizzare una spazzola a setole o un aspirapolvere.

**L'apparecchio è rumoroso controllare che:**

- Tutte le viti e i bulloni siano ben serrati.
- Qualche tubo o pala non sia in contatto con qualche altra parte dell'apparecchio.
- L'apparecchio sia ben livellato.

**Se si forma della condensa all'interno del frigorifero:**

1. Ciò è normale durante i periodi di elevata umidità.
2. Parte di questa umidità è da considerarsi normale nelle zone dove gli alimenti non sono incartati o contenuti in recipienti non coperti.
3. L'apertura frequente o per un prolungato periodo del coperchio sarà da ritenersi la causa della formazione della condensa all'interno del frigorifero. Verificare la corretta chiusura del coperchio.

SE GLI INCONVENIENTI DOVESSERO CONTINUARE CONTATTARE IL PIÙ VICINO CENTRO DI ASSISTENZA

SE IL CAVO DI ALIMENTAZIONE È DANNEGGIATO, ESSO DEVE ESSERE SOSTITUITO DAL COSTRUTTORE O DAL SUO SERVIZIO DI ASSISTENZA TECNICA O COMUNQUE DA UNA PERSONA CON QUALIFICA SIMILARE, IN MODO DA PREVENIRE OGNI RISCHIO.



LE RIPARAZIONI E LA SOSTITUZIONE DELLE LAMPADE DEVE ESSERE ESEGUITO DA PERSONALE TECNICO QUALIFICATO CON L'APPARECCHIO SCOLLEGATO DALLA RETE ELETTRICA. SOSTITUIRE LE LAMPADE CON LAMPADE IDENTICHE.

TUTTE LE OPERAZIONI DI MANUTENZIONE STRAORDINARIA DEVONO ESSERE EFFETTUATE DA PERSONALE TECNICO QUALIFICATO.

LA MANOMISSIONE O SOSTITUZIONE NON AUTORIZZATA DI UNA O PIÙ PARTI DELL'APPARECCHIATURA, L'ADOZIONE DI ACCESSORI CHE MODIFICANO L'USO DELLO STESSO E L'IMPIEGO DI MATERIALI DI RICAMBIO DIVERSI DA QUELLI CONSIGLIATI, POSSONO DIVENIRE CAUSA DI RISCHI DI INFORTUNIO.

# 10 – COMANDI

**INDICATORE DI TEMPERATURA**: a seconda delle versioni, può essere un termometro, per l'indicazione della temperatura all'interno del mobile, o un termostato elettronico che ne consente anche la regolazione. In questo ultimo caso, per i dettagli di impostazione vedere il libretto di istruzione del termostato allegato;

**INTERRUTTORE VENTILAZIONE INTERNA** (se presente): esclude o inserisce la ventola interno vasca. Per il corretto funzionamento del mobile, mantenere la ventola in funzione sempre, tranne in caso di prolungata apertura della porta (ad esempio in caso di carico merce);

**MANOPOLA TERMOSTATO** (se presente): prevista laddove assente il termostato elettronico. Deve essere regolata su una posizione media per una conservazione ottimale. Per ottenere una temperatura più calda, girare la manopola del termostato in senso antiorario e cioè verso i numeri più bassi, mentre per ottenere una temperatura più fredda posizionarla sui numeri più alti;

**INTERRUTTORE LUCE** (se presente): permette di accendere o spegnere le luci

**TERMOSTATO ELETTRONICO (DIGITALE)** (se presente) consultare le istruzioni in allegato.

# 11 – MONTAGGIO LAVAPORZIONATORE

1. Avvitare il supporto lavaporzionatore (A) con il lavaporzionatore (B) utilizzando le viti (C) sul retro del mobile.
2. Fissare il raccordo di carico acqua (3) con valvola incorporata, posizionato come nell'illustrazione, alla vaschetta (2) tramite il dado di fissaggio (4).
3. Collegare il tubo in inox "troppo pieno" (7) alla boccola (6) e fissarli alla vaschetta con il dado (5).
4. Collegare il raccordo di carico acqua (3) con il tubo di gomma ad un rubinetto e riempire la vaschetta (2) di acqua pulita;
5. Collegare un tubo di gomma alla boccola (6) e scaricare l'acqua in eccesso o sporca, filtrata dalla copertura/divisorio (8) in un lavabo.

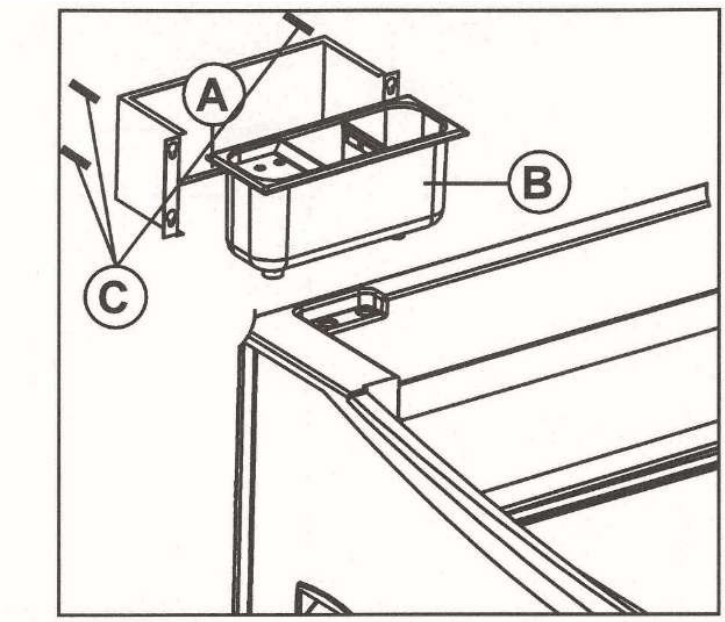


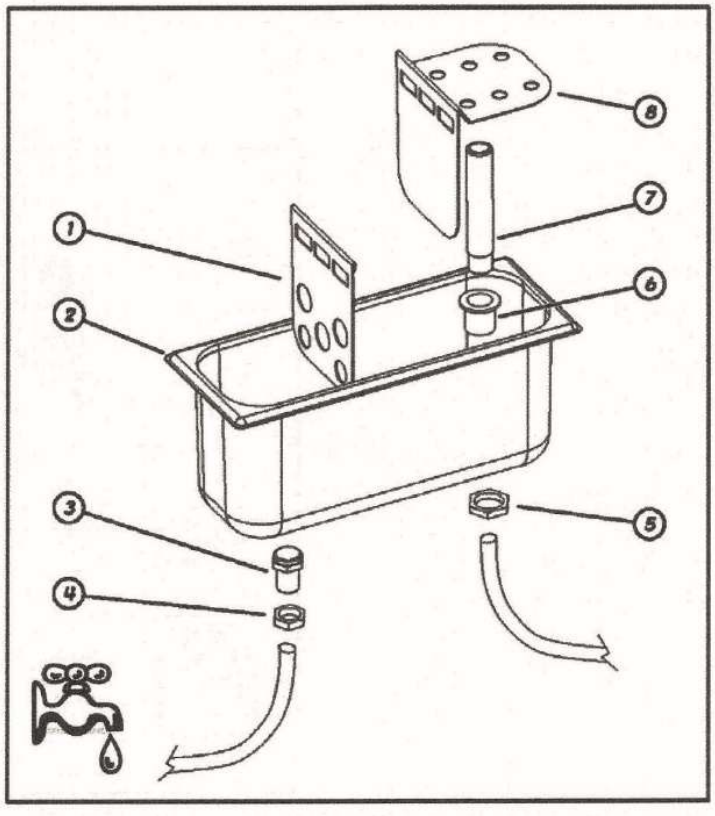

Thank you for choosing one of our products. Your investment is valuable, and we are sure that our equipment will prove it. Our product has been designed accurately, in order to provide the best performance and the utmost safety and protection of the environment. During the production process, several test and strict checks have been carried out successfully.

Follow the instruction carefully to avoid risks for the operator, damage to the equipment or impairment of the performance.
Our Company cannot be held liable for tampering with or modifications applied to the equipment (addition or elimination of electrical or mechanical parts) or disregard of instructions contained therein.

THIS MANUAL IS WRITTEN IN ITALIAN

READ CAREFULLY AND STORE CAREFULLY WITH THE CABINET

# 1 – RESPONSIBILITIES, PROHIBITIONS AND PRESCRIPTIONS

THE APPLIANCE IS NOT INTENDED FOR USE BY PERSONS (INCLUDING CHILDREN) WITH REDUCED PHYSICAL, SENSORY OR MENTAL CAPABILITIES, OR LACK OF EXPERIENCE OR KNOWLEDGE, UNLESS THEY HAVE BEEN GIVEN SUPERVISION OR INSTRUCTION CONCERNING USE OF THE APPLIANCE THROUGH A PERSON RESPONSIBLE FOR THEIR SAFETY.

The manufacturer is not responsible for:

- Use and installation other than as provided for in this manual
- Problems or failures due to improper maintenance
- Use of accessories and/or modifications and/or spare parts that are not intended, unauthorized, not original
- Performance other than declared in environmental operating conditions different from those declared

# 2 – INSTALLATION and WARNING NOTES



**WARNING**
**THIS SYMBOL INDICATES THAT ONLY AUTHORISED AND TRAINED TECHNICIANS SHALL CARRY OUT THE OPERATION:**
Trained and skilled operator, aware of risks involved and responsible of adopting all measures necessary to minimise any possible damage to himself or other people.

1. Remove the packaging from the equipment.
2. Check that the appliance has not been damaged during transport.
3. Remove the wood pallet.
4. Clean up the appliance (inside/outside) as specified in PERIODIC MAINTENANCE.
5. Do not place the appliance outdoors and do not expose it to rain: external environmental conditions for the smooth operation of the appliance are specified in TECHNICAL DATA plate placed on the appliance.
6. Put the appliance on a flat surface; for proper operation, the appliance shall be perfectly levelled:
7. Put the appliance in a ventilated place, far from heating sources (heaters, kitchens) and protected from sum beams. For the lighting of the installation area, the use of fluorescent lights is recommended.
8. Leave a space of at least 10 cm from walls.
9. Do not leave objects on the appliance, such as containers, plants, etc. and leave at least 50 cm of free space above the appliance.
10. The appliance can be equipped with a lock for the door closing (optional). In this case, keep the lock keys out of reach of children.
11. Do not touch the operating appliance with bare feet or wet hands.

12. The use of this appliance by children or people with physical, sensory, mental or physical disabilities or people who do not have the knowledge and experience needed could create dangerous situations. The people responsible for their safety must give explicit instructions or check the use of the appliance;
13. Make sure that children do not play with the appliance.



**DO NOT MOISTEN ANY PART OF THE BOX CONTAINING ELECTRIC COMPONENTS.**
**DO NOT FORCE ANY PART CONTAINING COMPONENTS OF THE REFRIGERATING CIRCUIT.**
**DO NOT INSTALL THE EQUIPMENT IN ATMOSPHERES SUBJECT TO RISK OF FIRE OR EXPLOSION, OR RADIATIONS.**

**CONNECTION TO THE ELECTRIC NETWORK**



Check that the real mains voltage corresponds to the one specified in the technical data plate.

The power supply line/socket for the refrigerator connection shall be properly protected and connected to the main ground system, according to the regulations in force (e.g. high-sensitivity magneto-thermal differential switch In = 16 A , Id = 30 mA).
A single-pole disconnect device must be present on the side of the installation with a spacing of the contacts of at least 3 mm.



**THE APPLIANCE GROUND SYSTEM IS A SAFETY STANDARD AND MOREOVER, IT IS REQUESTED BY THE LAW. OUR COMPANY HAS ARRANGED THIS CONNECTION ACCORDING TO THE REGULATIONS IN FORCE; THEREFORE, THE COMPANY CAN NOT BE HELD LIABLE IN CASE OF DAMAGE TO PEOPLE AND PROPERTY.**



Do not use reducing devices, multiple plugs or cable extensions; ensure that the electric installation and power supply plug capacity comply with the regulations in force and they are indicated for the equipment power, according to the data specified in the plate. In case of doubt, for the purpose of periodic check of general safety of equipment and users, contact only qualified and professional technicians.

# 3 - HANDLING AND TRANSPORT

The appliance is packed on a wood pallet suitable for lifting with forklift trucks or pallet truck.
The appliance is equipped with pivoting wheels.

Do not push, pull or apply force to the glass, edges or edges for handling.
If the equipment is to be transported, use only the appropriate platform or an equivalent one; Use a hand-held or electric forklift truck that is suitable for transporting this furniture and has sufficient lifting capacity.
Handling operations must be carried out by the authorized technical assistance service.
The refrigerator must remain vertical.

# 4 – ENVEIROMENTAL CONDITIONS

The appliance is designed to operate in specific environmental climatic conditions. These environmental limits must not be exceeded in the use. These limits are indicated on the nameplate technicians.

| Environmental class | Maximum temperature | Maximum Relative umidity |
|---|---|---|
| 3 | 25 °C | 60 % |
| 4 | 30 °C | 55 % |
| 5 | 40 °C | 40 % |
| 7 | 35 °C | 75 % |

These limits are set on the TECHNICAL DATA plate:

1. CODE
2. FRESHMAN
3. PRODUCTION ORDER
4. DESCRIPTION
5. GAS
6. TENSION
7. FREQUENCY
8. CURRENT CONSUMPTION
9. POWER CONSUMPTION
10. DEFROST POWER
11. POWER IN LAMPS
12. GAS QUANTITY
13. NET VOLUME
14. CLIMATE CLASS
15. ELECTRICAL SAFETY CLASS
16. GAS 2
17. GAS QUANTITY 2

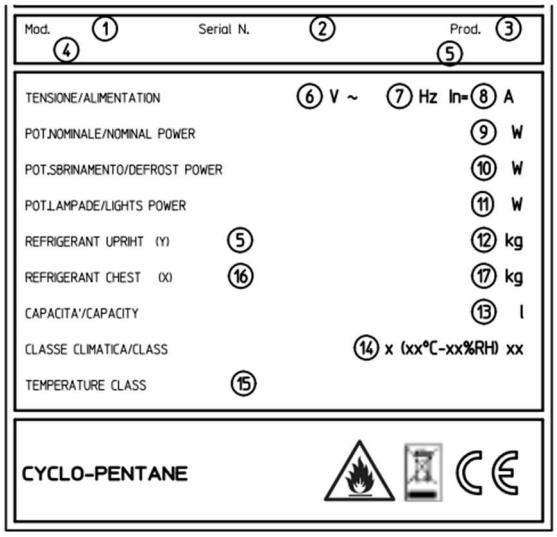


- Locate the nameplate affixed to the machine to record the technical data.
- Check the machine model and the power supply voltage before carrying out any operation.

In order to keep the ambient climate in the installation place within the limits established in the technical data plate, it can be necessary to install an air conditioning system. Such system should control the relative humidity, as excessive humidity affects the good equipment operation.
The position of the box should limit or avoid the air flows.
Do not install the box close to doors or areas exposed to strong air flows, such as, for example, conditioning system outlets, ventilation or heating openings.

**TIPS FOR PROPER OPERATION AND ENERGY SAVING**

To achieve energy savings, follow the advice below:

• Install the appliance in a dry, well-ventilated room, away from heat sources (radiator, hob, etc.) and in a location not exposed directly to sunlight.
• To ensure adequate ventilation, follow the installation instructions. Insufficient ventilation at the back of the appliance causes increased energy consumption and reduced cooling efficiency.
• The internal temperatures of the appliance depend on the ambient temperature, how often the doors are opened and where the appliance is placed. These factors must be taken into account when setting up your thermostat. Reduce the opening of the doors to the bare minimum.
• Allow hot beverages to cool down before placing them in the appliance.
• Placing shelves in the refrigerator has no effect on the efficient use of energy
• The lighting system inside the refrigerator compartment uses an LED light, which at the same time ensures more effective lighting and reduced energy consumption.

# 5 - INTENDED USE

**THE APPLIANCE MUST ONLY BE USED FOR THE STORAGE, SALE OF CREAMED ICE CREAM IN SPECIAL CONTAINERS AND, WHERE PROVIDED AND WITH THE APPROPRIATE ACCESSORIES, FOR THE STORAGE, SALE OF PASTRY PRODUCTS**

# 6 - SUGGESTIONS FOR THE ENVIRONMENTAL PROTECTION

**WARNINGS FOR THE CORRECT DISPOSAL OF THE PRODUCT IN ACCORDANCE WITH THE EUROPEAN DIRECTIVE 2012/19/EU**

For environmental protection reasons, and in accordance with the provisions of Directive 2011/65/EC, furniture for refrigerated and deep-frozen products must be disposed of and recycled appropriately at the end of their life cycle.
By ensuring that this is done, the user contributes to significantly preventing potential consequences for the environment and health.
Furniture complete with a refrigeration system and equipped with a power plug (and therefore ready for installation), is defined as WEEE: "Waste Electrical and Electronic Equipment". The following requirements for "end of life" treatment must therefore be observed:

• Deliver the furniture to the appropriate centres specialised in the recovery and recycling of WEEE.
• Alternatively, return the furniture to the dealer or builder.
• In all cases, the collection of WEEE to be subjected to treatment operations must be carried out using criteria that guarantee the protection of discarded equipment during transport and during loading and unloading operations. Do not leave the devices unattended even for a few days.
• Avoid damage to the refrigeration circuit that contains fluids with potential harmful effects on the ecosystem and subject to particular requirements.
• Secure the doors and secure the moving parts properly.
• Pull the mains plug of the appliances that are out of use and cut the power cord so that they are unusable.

The symbol shown on the registration plate of the furniture and on the accompanying documentation:



indicates that:
• the product was put into circulation after 13 August 2005;
• the product is subject to "separate collection", must not be treated as household waste and cannot be sent to landfills. For more information on the treatment, recovery and recycling of this product, please contact your local office, household waste collection service or the retailer where you purchased the product.

**WE HEREBY DECLARE THAT THE FURNITURE COMPLIES WITH THE ROHS DIRECTIVE 2011/65/EC.**

The appliance contains oil, flammable refrigerant gas, plastic parts, metal parts and glass. ATTENTION! Polyurethane insulation uses CYCLOPENTANE, a substance with no effect on the environment, but flammable, as an expanding agent. To ensure maximum care for environmental aspects at the time of demolition, it is recommended that the appliance never be left in the environment. Do not throw the packaging of the appliance in the trash but select the various materials such as: polystyrene, cardboard, plastic bags.
The demolition of the appliance and the recovery of the component materials must take place in compliance with the local regulations in force on the subject.

**WARNING! In the event of an appliance that is out of use:**
• Remove the power plug.

• Cut the power cord and discard it together with the plug.
• Do not remove the components inside the tank, as this will make it more difficult for children to enter the refrigerated compartment of the appliance.
• Children are prohibited from playing with the appliance when discarded. Risk of asphyxiation! The appliance contains flammable gas within the refrigerant circuit which must be disposed of properly. You must avoid damaging the parts of the refrigerant circuit when disposing of the appliance.

# 7 – COMMISSIONING

Install and place the appliance in such a way that the power plug is easily accessible.

If the appliance has been strongly inclined, wait for at least 3 hours prior to commissioning in order to allow the lubricating oil to collect in the compressor, otherwise the machine may be damaged irreparably.

The sound level is less than 70 dB (A).

After connection, operate the equipment empty for at least two hours with lights off, then proceed and load the products.

the arrangement of the products inside the appliance must never exceed the level indications max of the load inside the container (red lines).



Do not store medical products or other pharmaceutical products or similar.

Do not store explosive substances, containers under pressure with flammable propellant.

Not to introduce inside the appliance any smoked products or products with sour or spicy residues, as the copper of the evaporator may be damaged.

Introduce the product in the appliance, already at the preservation temperature;

Do not use the appliance to cool down foods or beverages (e.g. syrups, tea, fruit, etc.) as they affect the regular maintaining of ice cream.

## !! ATTENTION !!

If you see the flame symbol on the rating plate, it means that the appliance uses propane or isobutane as a refrigerant gas.

Propane and isobutane are natural gases with no effect on the environment, but flammable.

It is therefore essential to make sure that all the pipes of the refrigerant circuit are not damaged before connecting the appliance. For every 8 grams of refrigerant, the room must have a minimum volume of 1 cubic meter of air.



- WARNING - Keep the ventilation openings in the housing of the appliance or in the in-built structure free from obstruction;

- WARNING - Do not use mechanical devices or other means to accelerate the process of defrosting other than those recommended by the manufacturer;
- WARNING - Do not damage the refrigerant circuit;
- WARNING - Do not use electrical devices inside the compartments for the preservation of the foods of the appliance.

# 8 – PERIODIC MAINTENANCE

Before every intervention on the appliance by the user, disconnect the power supply plug.
The refrigerator mechanical parts do not require any periodic maintenance, but for a long-lasting life of the appliance, periodic cleaning is fundamental (in function of the use):

- **EXTERNAL FURNITURE:** just clean it up with a dry soft cloth, in case of resistant spots, use lukewarm water and neutral detergents, then rinse well and dry.
- **PARTS IN STEEL:** wash with lukewarm water and neutral soaps, dry with a soft cloth, do not use steel wool, as it can damage the surface.
- **PARTS MADE OF PLASTIC MATERIAL**: wash with water and neutral soap. Rinse well and dry with a soft cloth, do not use alcohol, acetone and other solvents, as they can damage the surface permanently.
- **PARTS IN GLASS:** use only specific products, do not use water, as it can build limestone on the glass surface.

To clean the tank and proceed as follows:

1. Switch off the appliance and remove the plug from the socket.
2. Remove the product and shelves from the tub.
3. Leave the door open and wait until the internal temperature of the tub is equal to the ambient temperature.
4. Using a neutral detergent, wash and dry the inner tank with a soft cloth;
5. To facilitate the discharge of the water accumulated in the reserve compartment, remove the cap on the bottom of the tank (if provided), taking care to reposition it when the operation is finished;
6. Do not use water jets during cleaning operations, as this may damage the electrical parts.
7. Next, replace the shelves and reactivate the appliance and after about an hour of operation with the lights off you can load the products again.

Once a year, clean the gasket with the help of mild soap and warm water. Rinse and dry.

**Do not use sharp objects that could damage the seal.**



**WIRE ON TUBE CONDENSER (EVERY 6 MONTHS)**
Warning: the operation shown below must be carried out by a qualified technician.

The tube and wire condenser, in normal operation, does not present performance problems even in the presence of a possible accumulation of face dust.
However, it is important that over time the storage does not occlude the spaces between the wires, as in this case the low air exchange negatively affects the performance of the system, causing overheating and unnecessary electricity consumption. It is therefore necessary to check at least once a year (in any case to be checked in relation to the ambient conditions) that the condenser is not clogged with dust or debris.
If the condenser is dirty, remove the dust as described for cleaning the finned condenser, as this reduces power consumption.

**MANUAL DEFROST – FOR APPLIANCES NOT EQUIPPED WITH AUTOMATIC DEFROST**
1. Remove the plug from the socket.
2. Transfer the product to another appliance or if it is not available, place the material in a box to be wrapped

with blankets and speed up the defrosting operation as much as possible.
3. Remove the cap in the bottom of the tub (if provided).
4. Assist in the evacuation of water with a plastic scraper or sponge soaked in warm water.
5. Dry the inside of the tub completely with a cloth.
6. Insert the plug back into the bottom of the tub and plug in the power outlet.
7. Wait until the appliance reaches operating temperature before reinserting the goods.

# 9 – PROBLEMS and REMEDIES

**The appliance does not work:**

• Check that the power is coming to the outlet regularly.
• Check that the plug is firmly inserted into the socket.

**The internal temperature is not low enough to check that:**

• Food or any object does not prevent the appliance from closing properly.
• The appliance is not located near a heat source.
• The appliance is leaning against the wall and the front grille is free of obstructions.
• The lid is securely closed.
• The thermostat set point temperature is adequate.
• The condenser is not clogged or obstructed; Use a bristle brush or vacuum cleaner for cleaning.

**The appliance is noisy check that:**

• All screws and bolts are tight.
• Any hose or shovel is not in contact with any other part of the appliance.
• The appliance is well leveled.

• Check that the power is coming to the outlet regularly.
• Check that the plug is firmly inserted into the socket.

**The internal temperature is not low enough to check that:**

• Food or any object does not prevent the appliance from closing properly.
• The appliance is not located near a heat source.
• The appliance is leaning against the wall and the front grille is free of obstructions.
• The lid is securely closed.
• The thermostat set point temperature is adequate.
• The condenser is not clogged or obstructed; Use a bristle brush or vacuum cleaner for cleaning.

**The appliance is noisy check that:**

• All screws and bolts are tight.
• Any hose or shovel is not in contact with any other part of the appliance.
• The appliance is well leveled.

**If condensation forms inside the refrigerator:**

1. This is normal during periods of high humidity.
2. Some of this moisture is to be considered normal in areas where food is not wrapped or contained in uncovered containers.
3. Opening the lid frequently or for a long period of time will be considered the cause of condensation inside the refrigerator. Check that the lid is properly closed.

IF THE INCONVENIENCES CONTINUE, CONTACT THE NEAREST SERVICE CENTER

IF THE POWER CORD IS DAMAGED, IT MUST BE REPLACED BY THE MANUFACTURER OR ITS TECHNICAL ASSISTANCE SERVICE OR IN ANY CASE BY A SIMILARLY QUALIFIED PERSON, IN ORDER TO PREVENT ANY RISK.



REPAIRS AND REPLACEMENT OF LAMPS MUST BE CARRIED OUT BY QUALIFIED TECHNICAL PERSONNEL WITH THE APPLIANCE DISCONNECTED FROM THE MAINS SUPPLY. REPLACE THE LAMPS WITH IDENTICAL LAMPS.

ALL EXTRAORDINARY MAINTENANCE OPERATIONS MUST BE CARRIED OUT BY QUALIFIED TECHNICAL PERSONNEL.

TAMPERING WITH OR UNAUTHORISED REPLACEMENT OF ONE OR MORE PARTS OF THE EQUIPMENT, THE USE OF ACCESSORIES THAT MODIFY THE USE OF THE EQUIPMENT AND THE USE OF SPARE MATERIALS OTHER THAN THOSE RECOMMENDED, MAY CAUSE A RISK OF INJURY.

# 10 – CONTROLS

**TEMPERATURE INDICATOR:** depending on the version, it can be a thermometer, for indicating the temperature inside the cabinet, or an electronic thermostat that also allows it to be adjusted. In the latter case, see the enclosed thermostat instruction booklet for setting details;

**INTERNAL VENTILATION SWITCH** (if present): excludes or switches on the fan inside the tank. For the correct operation of the cabinet, keep the fan running at all times, except in the event of prolonged opening of the door (e.g. in the case of loading goods);

**THERMOSTAT KNOB** (if present): provided where the electronic thermostat is absent. It should be adjusted to a medium position for optimal storage. To obtain a warmer temperature, turn the thermostat knob counterclockwise, i.e. towards the lowest numbers, while to obtain a colder temperature, place it on the higher numbers;

**LIGHT SWITCH** (if present): allows you to turn the lights on or off

**ELECTRONIC THERMOSTAT (DIGITAL)** (if present) refer to the instructions attached.

# 11 – ASSEMBLY OF UTENSILWASHER (OPTIONAL)

1. Screw the utensilwasher support (A) to the utensilwasher (B) using the screws (C) on the rear of the cabinet.
2. Secure the water load fitting (3) with in-built valve, positioned as shown in the figure, to the container (2) via the mounting nut (4).
3. Connect the "overflow" tube in stainless steel (7) to the bush (6) and fix them to the container with the nut (5).
4. Connect the water load fitting (3) with the rubber hose to a tap and fill the container (2) with clean water;
5. Connect a rubber hose to the bush (6) and drain the excess or dirty water (filtered from the cover/partition (8) to a washbasin.

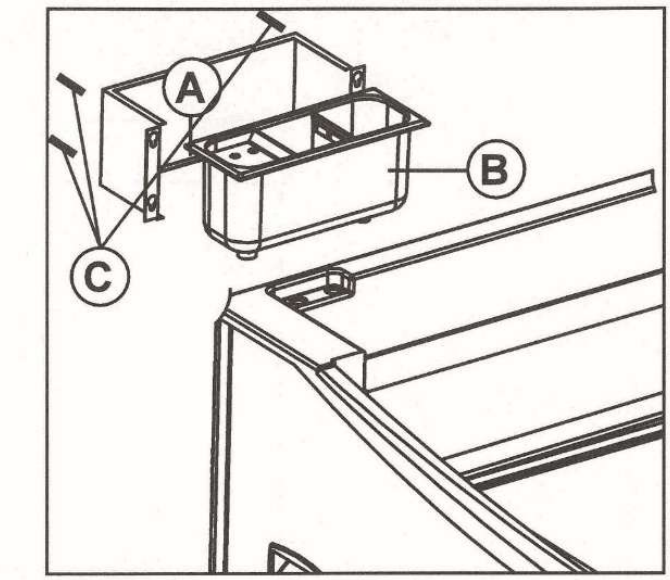


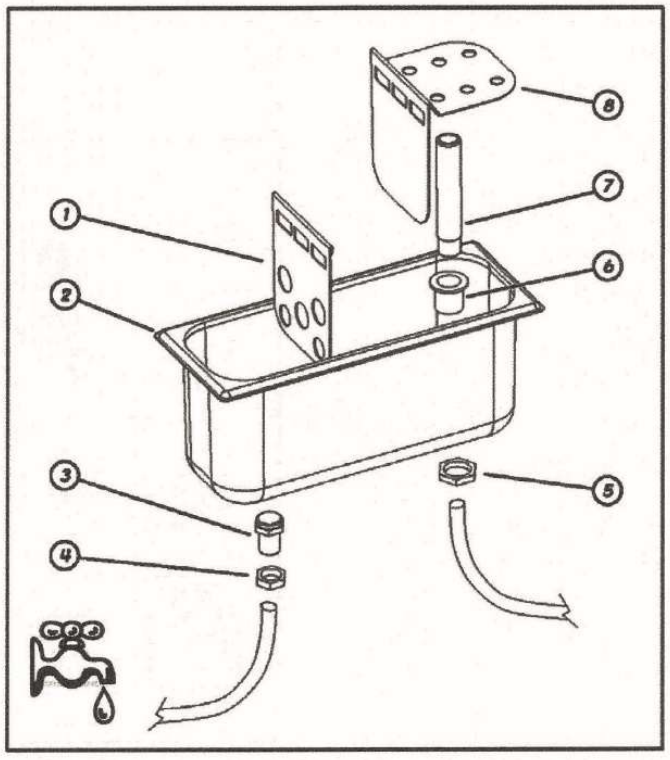

Merci d'avoir choisi l'un de nos produits. Vous avez certainement fait un bon investissement et nous sommes certains que notre appareil vous le prouvera.
L'appareil a été soigneusement conçu pour pouvoir fournir une performance maximale, dans les meilleures conditions de sécurité et d'économie.
De nombreux et rigoureux contrôles ont également été effectués au cours du processus de production.

Respectez scrupuleusement les dispositions suivantes pour éviter tous risques pour l'utilisateur, tous dommages à l'appareil ou toutes pertes de performances.
Notre Société décline toute responsabilité si la fonctionnalité d'origine de l'appareil est altérée par tout type de modification (ajout ou suppression de composants électriques ou mécaniques) ou par le non-respect des instructions données dans ce manuel.

CE MANUEL EST RÉDIGÉ EN ITALIEN

LISEZ ATTENTIVEMENT ET RANGEZ SOIGNEUSEMENT AVEC L'ARMOIRE

# 1 – RESPONSABILITÉS, INTERDICTIONS ET PRESCRIPTIONS

L'APPAREIL N'EST PAS DESTINÉ À ÊTRE UTILISÉ PAR DES PERSONNES (Y COMPRIS DES ENFANTS) AYANT DES CAPACITÉS PHYSIQUES, SENSORIELLES OU MENTALES RÉDUITES, OU UN MANQUE D'EXPÉRIENCE OU DE CONNAISSANCES, À MOINS QU'ELLES N'AIENT REÇU UNE SUPERVISION OU DES INSTRUCTIONS CONCERNANT L'UTILISATION DE L'APPAREIL PAR UNE PERSONNE RESPONSABLE DE LEUR SÉCURITÉ.

Le fabricant n'est pas responsable de :

• Utilisation et installation autres que celles prévues dans ce manuel
• Problèmes ou pannes dus à un mauvais entretien
• Utilisation d'accessoires et/ou de modifications et/ou de pièces de rechange non prévus, non autorisés, non originaux
• Performances autres que celles déclarées dans des conditions de fonctionnement environnementales différentes de celles déclarées

# 2 – INSTALLATION et AVERTISSEMENTS



**ATTENTION !**
**LE SYMBOLE A COTE SIGNIFIE QUE L'OPÉRATION DOIT ETRE EFFECTUEE PAR DES TECHNICIENS AUTORISÉS OU AUX EXPERTS :**
personne qui a la formation technique et l'expérience nécessaire pour bien comprendre les risques auxquels elle est exposée dans l'exécution d'une tâche et être en mesure de prendre les mesures nécessaires pour minimiser les dommages éventuels tant pour elle-même que pour les autres.

1. Retirez l'emballage de l'appareil.
2. Vérifiez que l'appareil n'ait pas été endommagé pendant le transport.
3. Retirez la plate-forme en bois.
4. Nettoyez l'appareil (interne / externe) comme spécifié dans ENTRETIEN PÉRIODIQUE.
5. Ne placez pas l'appareil à l'extérieur et ne l'exposez pas à la pluie : les conditions ambiantes extérieures pour le fonctionnement correct de l'appareil sont spécifiées sur la plaque CARACTÉRISTIQUES TECHNIQUES située sur l'appareil.
6. L'appareil doit être placé sur une surface plane et, pour un fonctionnement correct, il est essentiel qu'il soit parfaitement mis à niveau.
7. Placez l'appareil dans un endroit aéré, loin des sources de chaleur (radiateurs, cuisines) et non exposé au soleil. Pour l'éclairage de la zone de positionnement, nous vous suggérons d'utiliser des lampes fluorescentes.

8. Laissez une distance d'au moins 10 cm des murs.
9. Ne posez rien sur l'appareil, par exemple de conteneurs, plantes, etc. et laissez un espace libre d'au moins 50 cm au-dessus de l'appareil.
10. L'appareil peut être équipé d'un verrou pour la fermeture de la (des) porte (s) (option). Dans ce cas, les clés ne doivent pas être laissées à la portée des enfants.
11. Ne touchez pas l'appareil avec les pieds nus ou avec les mains mouillées.
12. L'utilisation de cet appareil par des enfants ou des personnes souffrant d'un handicap physique, sensoriel, mental ou moteur ou par des personnes ne disposant pas des connaissances et de l'expérience nécessaires peut créer des situations dangereuses. Les personnes responsables de leur sécurité doivent leur donner des instructions explicites ou vérifier l'utilisation de l'appareil ;
13. Assurez-vous que les enfants ne jouent pas avec l'appareil



**ATTENTION!**

**NE LAVEZ PAS LES PARTIES DU MEUBLE QUAND IL Y A DES COMPOSANTS ÉLECTRIQUES.**
**NE FORCEZ PAS LES PARTIES OU VOUS AVEZ DES COMPOSANTS DU CIRCUIT FRIGORIFIQUE.**
**L'APPAREIL NE CONVIENT PAS POUR UNE INSTALLATION DANS DES AMBIANCES PRÉSENTANT UN RISQUE D'INCENDIE OU D'EXPLOSION OU DE RAYONNEMENT.**



**CONNEXION AU RESEAU ELECTRIQUE**

Vérifiez que la tension réelle de réseau correspond à celle indiquée sur la plaque technique.
La ligne / prise d'alimentation électrique à laquelle le réfrigérateur doit être raccordé doit être correctement protégée et connectée à l'installation de mise à la terre conformément aux réglementations en vigueur (par exemple, interrupteur magnétothermique différentiel haute sensibilité In = 16 A, Id = 30 mA).
Un dispositif de coupure unipolaire doit être présent du côté installation avec une distance de contact d'au moins 3 mm.



**LA MISE À LA TERRE DE L'INSTALLATION EST UNE NORME DE SÉCURITÉ ET EST AUSSI OBLIGATOIRE PAR LA LOI. NOTRE SOCIÉTÉ A RÉALISÉ CETTE CONNEXION CONFORMÉMENT AU RÈGLEMENT EN VIGUEUR ET DÉCLINE TOUTE RESPONSABILITÉ QUANT AUX DOMMAGES CAUSÉS À DES PERSONNES OU À DES CHOSES.**



N'utilisez absolument pas de réductions, de prises multiples ou de rallonges et assurez-vous que la capacité électrique du système électrique et des prises de courant soit conforme à la réglementation en vigueur et adaptée à la puissance de l'appareil indiquée sur la plaque. En cas de doute et pour la vérification périodique de la sécurité générale du système et des utilisateurs, contactez du personnel qualifié.

# 3 – MANUTENTION ET TRANSPORT

L'appareil emballé dispose d'une plate-forme en bois adaptée au levage avec des chariots élévateurs ou des transpalettes.
L'appareil est équipé de roues multidirectionnelles.
Ne poussez pas, ne tirez pas et n'appliquez pas de force sur le verre, les bords ou les bords pour la manipulation.
Si l'équipement doit être transporté, utilisez uniquement la plate-forme appropriée ou une plate-forme équivalente ; Utilisez un chariot élévateur à main ou électrique qui convient au transport de ces meubles et qui a une capacité de levage suffisante.
Les opérations de manutention doivent être effectuées par le service d'assistance technique habilité.
Le réfrigérateur doit rester vertical.

# 4 – CONDITIONS ENVIRONNEMENTALES

L'appareil est conçu pour fonctionner dans des conditions climatiques environnementales spécifiques. Ces limites environnementales ne doivent pas être dépassées lors de l'utilisation. Ces limites se trouvent sur la plaque CARACTERISTIQUES TECHNIQUES.

| Classe environnementale | Température maximale | Humidité relative maximale |
|---|---|---|
| 3 | 25 °C | 60 % |
| 4 | 30 °C | 55 % |
| 5 | 40 °C | 40 % |
| 7 | 35 °C | 75 % |

Ces limites sont fixées sur la plaque TECHNIQUE :

1. CODE
2. ÉTUDIANT DE PREMIÈRE ANNÉE
3. ORDRE DE PRODUCTION
4. DESCRIPTIF
5. GAZ
6. TENSION
7. FRÉQUENCE
8. CONSOMMATION DE COURANT
9. CONSOMMATION D'ÉNERGIE
10. PUISSANCE DE DÉGIVRAGE
11. PUISSANCE DES LAMPES
12. QUANTITÉ DE GAZ
13. VOLUME NET
14. CLASSE CLIMAT
15. CLASSE DE SÉCURITÉ ÉLECTRIQUE
16. GAZ 2
17. QUANTITÉ DE GAZ 2

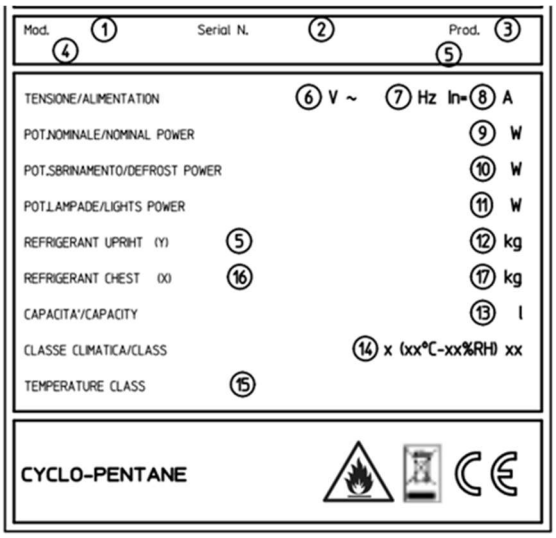


- Localisez la plaque signalétique apposée sur la machine pour enregistrer les données techniques.
- Vérifiez le modèle de la machine et la tension d'alimentation avant d'effectuer toute opération.

Pour maintenir le climat ambiant sur le lieu d'installation dans les limites définies sur la plaque technique, il peut être nécessaire d'installer un système de climatisation.
Ce système doit permettre le contrôle de l'humidité relative, car une humidité excessive nuit au bon fonctionnement de l'appareil.
La position du meuble devrait être de nature à limiter ou à éviter les courants d'air.
Les meubles ne doivent pas être installés près des portes ni dans des zones exposées à de forts mouvements d'air provenant par exemple des bouches d'aération des systèmes de climatisation, de ventilation ou de chauffage.

**CONSEILS POUR UN BON FONCTIONNEMENT ET DES ÉCONOMIES D'ÉNERGIE**

Pour réaliser des économies d'énergie, suivez les conseils ci-dessous :

• Installez l'appareil dans une pièce sèche et bien ventilée, à l'abri des sources de chaleur (radiateur, plaque de cuisson, etc.) et dans un endroit non exposé directement à la lumière du soleil.
• Pour assurer une ventilation adéquate, suivez les instructions d'installation. Une ventilation insuffisante à l'arrière de l'appareil entraîne une augmentation de la consommation d'énergie et une réduction de l'efficacité du refroidissement.
• Les températures internes de l'appareil dépendent de la température ambiante, de la fréquence

d'ouverture des portes et de l'endroit où l'appareil est placé. Ces facteurs doivent être pris en compte lors de la configuration de votre thermostat. Réduire l'ouverture des portes au strict minimum.
• Laissez refroidir les boissons chaudes avant de les placer dans l'appareil.
• Le système d'éclairage à l'intérieur du compartiment réfrigérateur utilise une lumière LED, qui assure en même temps un éclairage plus efficace et une consommation d'énergie réduite.

# 5 – UTILISATION PRÉVUE

**L'APPAREIL DOIT ÊTRE UTILISÉ EXCLUSIVEMENT POUR LE STOCKAGE, LA VENTE DE GLACES À LA CRÈME DANS DES RÉCIPIENTS SPÉCIAUX ET, LE CAS ÉCHÉANT ET AVEC LES ACCESSOIRES APPROPRIÉS, POUR LE STOCKAGE, LA VENTE DE PRODUITS DE PÂTISSERIEATTENTION**

# 6 – CONSEILS POUR PROTÉGER L'ENVIRONNEMENT

**AVERTISSEMENTS POUR L'ÉLIMINATION CORRECTE DU PRODUIT CONFORMÉMENT À LA DIRECTIVE EUROPÉENNE 2012/19/UE**

Pour des raisons de protection de l'environnement, et conformément aux dispositions de la directive 2011/65/CE, les meubles destinés aux produits réfrigérés et surgelés doivent être éliminés et recyclés de manière appropriée à la fin de leur cycle de vie.
En s'assurant que cela est fait, l'utilisateur contribue à prévenir de manière significative les conséquences potentielles pour l'environnement et la santé.
Les meubles équipés d'un système de réfrigération et équipés d'une prise d'alimentation (et donc prêts à être installés), sont définis comme DEEE : « Déchets d'Equipements Electriques et Electroniques ».
Par conséquent, les exigences suivantes pour le traitement en « fin de vie » doivent être respectées :

• Livrer le mobilier aux centres appropriés spécialisés dans la récupération et le recyclage des DEEE.
• Vous pouvez également retourner les meubles au revendeur ou au constructeur.
• Dans tous les cas, la collecte des DEEE à soumettre aux opérations de traitement doit être effectuée selon des critères garantissant la protection des équipements mis au rebut pendant le transport et lors des opérations de chargement et de déchargement. Ne laissez pas les appareils sans surveillance, même pendant quelques jours.
• Éviter d'endommager le circuit frigorifique qui contient des fluides pouvant avoir des effets nocifs sur l'écosystème et soumis à des exigences particulières.
• Sécurisez les portes et fixez correctement les pièces mobiles.
• Débranchez la fiche secteur des appareils qui sont hors d'usage et coupez le cordon d'alimentation afin qu'ils soient inutilisables.
Le symbole figurant sur la plaque d'immatriculation du meuble et sur la documentation qui l'accompagne :



indique que :
• le produit a été mis en circulation après le 13 août 2005 ;
• Le produit fait l'objet d'une « collecte séparée », ne doit pas être traité comme un déchet ménager et ne peut pas être envoyé à la décharge. Pour plus d'informations sur le traitement, la récupération et le recyclage de ce produit, veuillez contacter votre bureau local, le service de collecte des déchets ménagers ou le détaillant où vous avez acheté le produit.

**NOUS DÉCLARONS PAR LA PRÉSENTE QUE LE MOBILIER EST CONFORME À LA DIRECTIVE ROHS 2011/65/CE.**

L'appareil contient de l'huile, du gaz réfrigérant inflammable, des pièces en plastique, des pièces métalliques et du verre. ATTENTION! L'isolation en polyuréthane utilise du CYCLOPENTANE, une substance sans effet sur l'environnement, mais inflammable, comme agent expansif. Pour assurer un maximum de respect des aspects environnementaux au moment de la démolition, il est recommandé de ne jamais laisser l'appareil dans l'environnement. Ne jetez pas l'emballage de l'appareil à la poubelle mais sélectionnez les différents matériaux tels que : polystyrène, carton, sacs plastiques.
La démolition de l'appareil et la récupération des matériaux constitutifs doivent se faire dans le respect de la réglementation locale en vigueur en la matière.

**AVERTISSEMENT! En cas d'appareil hors d'usage :**

• Retirez la fiche d'alimentation.
• Coupez le cordon d'alimentation et jetez-le avec la fiche.
• Ne retirez pas les composants à l'intérieur du réservoir, car cela rendrait plus difficile l'entrée des enfants dans le compartiment réfrigéré de l'appareil.
• Il est interdit aux enfants de jouer avec l'appareil lorsqu'il est jeté. Risque d'asphyxie ! L'appareil contient des gaz inflammables dans le circuit frigorifique qui doivent être éliminés correctement. Vous devez éviter d'endommager les pièces du circuit frigorifique lors de la mise au rebut de l'appareil.

# 7 – MISE EN SERVICE

Installez et positionnez l'appareil de manière à ce que la fiche d'alimentation soit facilement accessible. Si l'appareil a été fortement incliné, attendez au moins 3 heures avant de l'utiliser pour permettre à l'huile de lubrification de s'accumuler dans le compresseur, sinon la machine pourrait être endommagée de manière irréparable.
Le niveau sonore est inférieur à 70 dB(A).

Après la connexion, laissez l'appareil fonctionner à vide pendant au moins deux heures avec les lumières éteintes, après quoi vous pouvez procéder au chargement du produit, en faisant attention de ne pas le placer au-delà des côtés des paniers, car au-delà de la partie supérieure du panier, la température n'est pas suffisante pour un bon stockage.

La disposition des produits à l'intérieur de l'appareil ne doit jamais dépasser le niveau MAX de charge à l'intérieur du réservoir (lignes rouges).



Non inserire medicinali o altri prodotti di genere farmaceutico o similare.

NON conservare sostanze esplosive, contenitori sotto pressione con propellente infiammabile.

Non introdurre all'interno degli apparecchi prodotti affumicati o prodotti con residui acetosi o piccanti, dal momento che il rame dell'evaporatore si potrebbe danneggiare.

Immettere il prodotto nell'apparecchio, già alla temperatura di conservazione;

Non utilizzare l'apparecchio per raffreddare alimenti o bevande (es. sciroppi, the, frutta, ecc) in quanto pregiudicano il regolare manteninento del gelato.

## !! ATTENTION !!

Si le symbole de la flamme apparaît sur la plaque d'immatriculation et sur l'emballage, cela signifie que l'appareil utilise du propane ou de l'isobutane comme gaz réfrigérant.

Le propane et l'isobutane sont des gaz naturels sans effet sur l'environnement, mais inflammables.

Il est donc essentiel de s'assurer que tous les tuyaux du circuit frigorifique ne soient pas endommagés avant de brancher l'appareil.
Tous les 8 grammes de réfrigérant, la chambre doit avoir un volume minimum de 1 mc d'air.



La quantité de réfrigérant dans l'appareil est indiquée sur la plaque technique de l'appareil.
En cas de fuite de réfrigérant, ne laissez pas que de flammes nues ni de sources d'inflammation se trouvent à proximité du point de fuite.
Veillez à ne pas endommager les tuyaux du circuit frigorifique lors du positionnement, de l'installation et du nettoyage

- ATTENTION : Veillez à ce que les orifices de ventilation situés dans le boîtier de l'appareil ou dans la structure intégrée ne soient pas obstrués.
- ATTENTION : N'utilisez pas de dispositifs mécaniques ou d'autres moyens pour accélérer le processus de dégivrage autres que ceux recommandés par le fabricant ;
- ATTENTION : Ne pas endommager le circuit de réfrigérant ;
- ATTENTION : N'utilisez pas d'appareils électriques dans les compartiments de stockage des aliments de l'appareil.

# 8 – ENTRETIEN PÉRIODIQUE

Tout travail effectué sur l'appareil par l'utilisateur doit absolument retirer la fiche de la prise. Les pièces mécaniques du réfrigérateur ne nécessitent aucun entretien périodique, mais pour la longue durée de vie de l'appareil, il est essentiel de le nettoyer périodiquement :

● **MOBILIER EXTÉRIEUR** : nettoyez-le simplement avec un chiffon doux et sec, en cas de taches tenaces, utilisez de l'eau tiède et des détergents neutres, puis rincez-le bien et séchez-le.

● **PIÈCES EN ACIER** : Laver à l'eau tiède et avec des savons neutres, sécher avec un chiffon doux, éviter les tampons à récurer ou la laine d'acier qui peuvent détériorer la surface.

● **PIÈCES EN PLASTIQUE** : laver à l'eau et avec des savons neutres. Rincez et séchez avec un chiffon doux, évitez absolument l'utilisation d'alcool, d'acétone et d'autres solvants qui détérioreront durablement les surfaces.

Pour nettoyer le réservoir et procéder comme suit :

1. Éteignez l'appareil et débranchez la fiche de la prise.
2. Retirez le produit et les étagères de la baignoire.
3. Laissez la porte ouverte et attendez que la température interne de la baignoire soit égale à la température

ambiante.
4. À l'aide d'un détergent neutre, lavez et séchez le réservoir intérieur avec un chiffon doux ;
5. Pour faciliter l'évacuation de l'eau accumulée dans le compartiment de réserve, retirez le bouchon au fond du réservoir (si fourni), en prenant soin de le repositionner une fois l'opération terminée ;
6. N'utilisez pas de jets d'eau pendant les opérations de nettoyage, car cela pourrait endommager les pièces électriques.
7. Ensuite, remplacez les étagères et réactivez l'appareil et après environ une heure de fonctionnement avec les lumières éteintes, vous pouvez charger à nouveau les produits.

Une fois par an, nettoyez le joint à l'aide d'un savon doux et d'eau tiède. Rincer et sécher.

**N'utilisez pas d'objets pointus qui pourraient endommager le joint.**

**FIL SUR TUBE CONDENSEUR (TOUS LES 6 MOIS)**
Attention : l'opération illustrée ci-dessous doit être effectuée par un technicien qualifié.



Le condenseur de tubes et de fils, en fonctionnement normal, ne présente pas de problèmes de performance même en présence d'une éventuelle accumulation de poussière frontale. Cependant, il est important qu'au fil du temps, le stockage n'obstrue pas les espaces entre les fils, car dans ce cas, le faible échange d'air affecte négativement les performances du système, provoquant une surchauffe et une consommation d'électricité inutile. Il est donc nécessaire de vérifier au moins une fois par an (en tout cas à vérifier par rapport aux conditions ambiantes) que le condenseur n'est pas obstrué par de la poussière ou des débris. Si le condenseur est sale, enlevez la poussière comme décrit pour le nettoyage du condenseur à ailettes, car cela réduit la consommation d'énergie.

**DÉGIVRAGE MANUEL – POUR LES APPAREILS NON ÉQUIPÉS D'UN DÉGIVRAGE AUTOMATIQUE**
1. Retirez la fiche de la prise.
2. Transférez le produit dans un autre appareil ou, s'il n'est pas disponible, placez le matériel dans une boîte à emballer avec des couvertures et accélérez autant que possible l'opération de décongélation.
3. Retirez le capuchon au fond de la baignoire (le cas échéant).
4. Aidez à l'évacuation de l'eau avec un grattoir en plastique ou une éponge imbibée d'eau tiède.
5. Séchez complètement l'intérieur de la baignoire avec un chiffon.
6. Réinsérez la fiche dans le fond de la baignoire et branchez la prise de courant.
7. Attendez que l'appareil atteigne sa température de fonctionnement avant de réinsérer les marchandises.

# 9 –PROBLÈMES et REMEDES

L'appareil ne fonctionne pas :

- Vérifiez que le courant arriva à la prise régulièrement ;
- Vérifiez que la fiche soit bien insérée dans la prise ;

**La température interne n'est pas assez basse, vérifier que :**

- La nourriture ou tout objet n'empêche pas l'appareil de se fermer correctement.
- L'appareil ne soit pas situé près d'une source de chaleur ;
- La grille frontale de l'appareil soit libre de tout obstacle ;
- L'abattant soit parfaitement fermé ;
- Le thermostat soit correctement positionné ;
- Le condenseur ne soit ni bloqué ni encrassé ;

**L'appareil est bruyant, alors vérifiez que :**

- Toutes les vis et tous les boulons soient serrés ;
- Aucun tuyau ou pelles ne soit en contact avec aucune autre partie de l'appareil ;
- L'appareil soit bien nivelé ;

**Si de la condensation se forme à l'intérieur du réfrigérateur :**

1. Ceci est normal pendant les périodes de forte humidité.
2. Une partie de cette humidité est normale dans les zones où les aliments ne sont pas emballés ou contenus dans des récipients non couverts.
3. L'ouverture fréquente ou prolongée du couvercle sera considérée comme la cause de la condensation à l'intérieur du réfrigérateur. Vérifiez que le couvercle est correctement fermé.

**SI LES PROBLEMES PERSISTENT, VEUILLEZ COMMUNIQUER AVEC LE CENTRE D'ASSISTANCE LE PLUS PROCHE**

SI LE CORDON D'ALIMENTATION EST ENDOMMAGÉ, IL DOIT ÊTRE REMPLACÉ PAR LE FABRICANT OU SON SERVICE D'ASSISTANCE TECHNIQUE OU EN TOUT CAS PAR UNE PERSONNE DE QUALIFICATION SIMILAIRE, AFIN D'ÉVITER TOUT RISQUE.



LES RÉPARATIONS ET LE REMPLACEMENT DES LAMPES DOIVENT ÊTRE EFFECTUÉS PAR DU PERSONNEL TECHNIQUE QUALIFIÉ AVEC L'APPAREIL DÉBRANCHÉ DU SECTEUR. REMPLACEZ LES LAMPES PAR DES LAMPES IDENTIQUES.

TOUTES LES OPÉRATIONS DE MAINTENANCE EXTRAORDINAIRE DOIVENT ÊTRE EFFECTUÉES PAR DU PERSONNEL TECHNIQUE QUALIFIÉ.

L'ALTÉRATION OU LE REMPLACEMENT NON AUTORISÉ D'UNE OU PLUSIEURS PIÈCES DE L'ÉQUIPEMENT, L'UTILISATION D'ACCESSOIRES QUI MODIFIENT L'UTILISATION DE L'ÉQUIPEMENT ET L'UTILISATION DE MATÉRIAUX DE RECHANGE AUTRES QUE CEUX RECOMMANDÉS, PEUVENT ENTRAÎNER UN RISQUE DE BLESSURE.

# 10 – CONTROLES

**INDICATEUR DE TEMPÉRATURE :** selon la version, il peut s'agir d'un thermomètre, pour indiquer la température à l'intérieur de l'armoire, ou d'un thermostat électronique qui permet également de le régler. Dans ce dernier cas, consultez le livret d'instructions du thermostat ci-joint pour les détails de réglage ; **INTERRUPTEUR DE VENTILATION INTERNE** (le cas échéant) : exclut ou allume le ventilateur à l'intérieur du réservoir. Pour le bon fonctionnement de l'armoire, maintenez le ventilateur en marche à tout moment, sauf en cas d'ouverture prolongée de la porte (par exemple en cas de chargement de marchandises) ; BOUTON **DU THERMOSTAT** (le cas échéant) : fourni là où le thermostat électronique est absent. Il doit être ajusté à une position moyenne pour un stockage optimal. Pour obtenir une température plus chaude, tournez le bouton du thermostat dans le sens inverse des aiguilles d'une montre, c'est-à-dire vers les chiffres les plus bas, tandis que pour obtenir une température plus froide, placez-le sur les chiffres les plus élevés ;

**INTERRUPTEUR** (le cas échéant) : permet d'allumer ou d'éteindre les lumières

**THERMOSTAT ÉLECTRONIQUE** (NUMÉRIQUE) (le cas échéant) reportez-vous aux instructions ci-jointes.

## 11 – ASSEMBLAGE DU LAVE-CUILLERES (EN OPTION)

1. Vissez le support du lave-cuillères (A) au lave-cuillères (B) à l'aide des vis (C) situées à l'arrière du meuble. Remplissez le bac manuellement avec de l'eau propre.
2. Fixez le raccord d'arrivée d'eau (3) avec la vanne intégrée, positionné comme indiqué sur l'illustration, sur le bac (2) à l'aide de l'écrou de fixation (4).
3. Raccordez le tuyau en acier inoxydable "trop-plein" (7) au manchon (6) et fixez-le au bac à l'aide de l'écrou (5).
4. Raccordez le raccord d'arrivée d'eau (3) avec le tuyau en caoutchouc à un robinet et remplissez le bac (2) avec de l'eau propre ;
5. Raccordez un tuyau en caoutchouc au manchon (6) et vidangez l'eau en excès ou sale (filtrée du couvercle / séparateur (8) dans un évier.

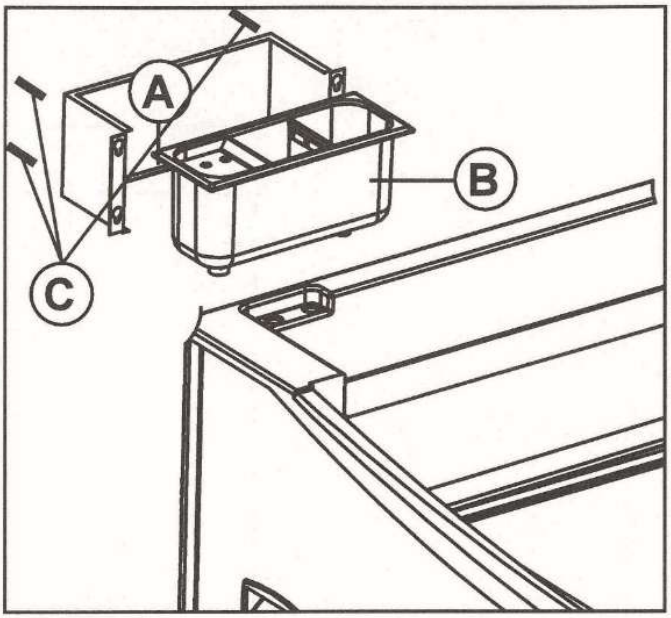


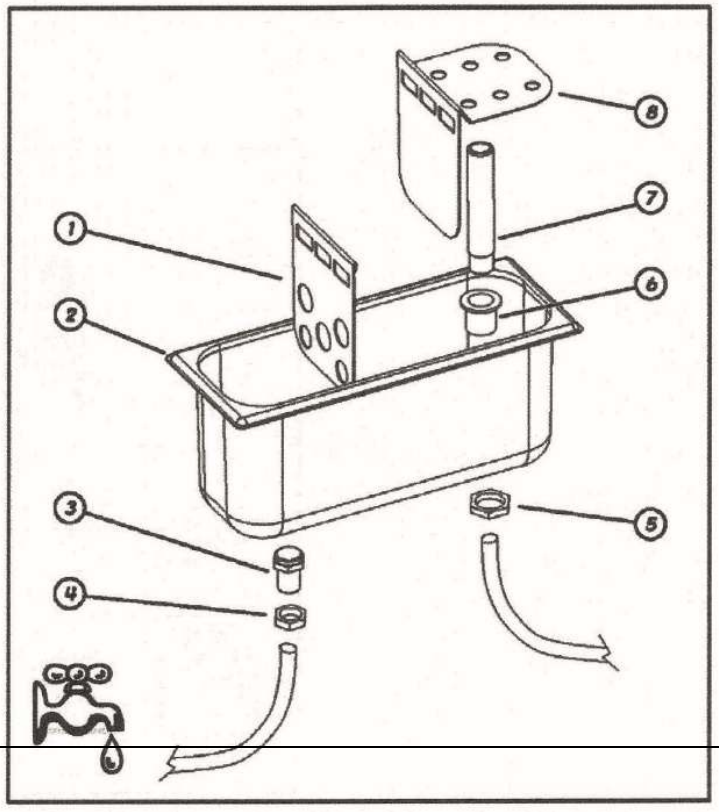

Vielen Dank, dass Sie sich für eines unserer Produkte entschieden haben. Sie haben sicherlich eine gute Investition getätigt und wir sind sicher, dass unser Gerät Ihnen dies beweisen wird. Es wurde sorgfältig entwickelt, um maximale Leistung unter den besten Bedingungen für Sicherheit und Wirtschaftlichkeit zu bieten. Während des Produktionsprozesses wurden zudem zahlreiche und strenge Kontrollen durchgeführt.

befolgen sie die folgenden anweisungen sorgfältig, um risiken für den benutzer, schäden am gerät oder leistungsbeeinträchtigungen zu vermeiden.
unsere kunst. das unternehmen lehnt jede verantwortung ab, wenn die ursprüngliche funktionalität des geräts durch änderungen jeglicher art (hinzufügen oder entfernen von elektrischen oder mechanischen teilen) oder die nichtbeachtung der anweisungen in diesem handbuch verändert wird.

DIESES HANDBUCH IST IN ITALIENISCHER SPRACHE VERFASST

SORGFÄLTIG LESEN UND SORGFÄLTIG MIT DEM SCHRANK AUFBEWAHREN

# 1 – VERANTWORTLICHKEITEN, VERBOTE UND VORSCHRIFTEN

DAS GERÄT IST NICHT FÜR DEN GEBRAUCH DURCH PERSONEN (EINSCHLIESSLICH KINDER) MIT EINGESCHRÄNKTEN KÖRPERLICHEN, SENSORISCHEN ODER GEISTIGEN FÄHIGKEITEN ODER MANGEL AN ERFAHRUNG ODER WISSEN BESTIMMT, ES SEI DENN, SIE WURDEN VON EINER FÜR IHRE SICHERHEIT VERANTWORTLICHEN PERSON BEAUFSICHTIGT ODER IN DIE VERWENDUNG DES GERÄTS EINGEWIESEN.

Der Hersteller ist nicht verantwortlich für:

• Verwendung und Installation, die nicht in diesem Handbuch vorgesehen sind
• Probleme oder Ausfälle aufgrund unsachgemäßer Wartung
• Verwendung von Zubehör und/oder Modifikationen und/oder Ersatzteilen, die nicht bestimmungsgemäß, nicht autorisiert oder nicht original sind
• Andere als die deklarierte Leistung unter anderen als den angegebenen Umgebungsbedingungen

# 2 – INSTALLATION & WARNHINWEISE



**ACHTUNG**
**DAS SYMBOL AN DER SEITE BEDEUTET, DASS DER VORGANG VON ZUGELASSENEN TECHNIKERN ODER FACHLEUTEN AUSGEFÜHRT WERDEN MUSS:**
Eine Person, die über die erforderliche technische Ausbildung und Erfahrung verfügt, um sich der Risiken bewusst zu sein, denen sie bei der Ausführung einer Aufgabe ausgesetzt ist, und sie in die Lage versetzt, die erforderlichen Maßnahmen zu ergreifen, um einen möglichen Schaden von sich selbst oder anderen Personen fernzuhalten.

1. Gerät aus der Verpackung nehmen.
2. Überprüfen Sie, ob das Gerät beim Transport beschädigt wurde.
3. Holzplatte entfernen.
4. Reinigen Sie das Gerät (innen/außen) wie es unter REGELMÄSSIGE WARTUNG angegeben ist.
5. Das Gerät nicht im Freien aufbauen, setzen Sie es nicht dem Regen aus: Die Umgebungsbedingungen für einen korrekten Betrieb des Geräts sind auf dem TYPENSCHILD am Gerät angegeben.
6. Das Gerät muss auf ebener Fläche aufgestellt werden, für einen ordnungsgemäßen Betrieb ist es unbedingt erforderlich, dass es perfekt ausgerichtet ist;
7. Das Gerät an einem gut belüfteten Ort aufstellen, fern von Wärmequellen (Heizkörpern, Küchen) und nicht dem Sonnenlicht aussetzen. Für die Beleuchtung des Aufstellungsbereichs ist der Einsatz von Leuchtstofflampen zu empfehlen.
8. Einen Mindestabstand zu den Wänden von 10 cm einhalten.

9. Keine Gegenstände auf das Gerät stellen, wie z. B. Behälter, Pflanzen usw. Lassen Sie einen Freiraum von mindestens 50 cm über dem Gerät.
10. Das Gerät kann mit einem Schloss zum Verschließen der Tür(en) ausgestattet sein (optional). In diesem Fall sind die Schlüssel von Kindern fernzuhalten.
11. Berühren Sie das eingeschaltete Gerät nicht, wenn Sie barfuß sind oder nasse Hände haben
12. Die Nutzung dieses Geräts durch Kinder oder Personen mit körperlichen, sensorischen, geistigen oder motorischen Beeinträchtigungen oder Personen, die nicht über die erforderlichen Kenntnisse und Erfahrungen verfügen, kann zu gefährlichen Situationen führen. Die für die Sicherheit verantwortlichen Personen müssen genaue Anweisungen geben oder die Nutzung des Geräts überwachen.
13. Stellen Sie sicher, dass Kinder nicht mit dem Gerät spielen.



**ACHTUNG**
**DIE TEILE DER VORRICHTUNG NICHT IN WASSER TAUCHEN, WENN ELEKTRISCHE KOMPONENTEN VORHANDEN SIND.**
**DIE TEILE NICHT MIT GEWALT BEARBEITEN, WENN KOMPONENTEN DES KÜHLKREISLAUFS VORHANDEN SIND.**
**DAS GERÄT DARF NICHT IN FEUER- ODER EXPLOSIONSGEFÄHRDETEN UMGEBUNGEN AUFGESTELLT ODER STRAHLUNG AUSGESETZT WERDEN.**



**ANSCHLUSS AN DAS STROMNETZ**
Sicherstellen, dass die effektive Netzspannung mit der auf dem Typenschild übereinstimmt.
Die Stromleitung/Steckdose, an die der Kühlschrank angeschlossen werden soll, muss ausreichend geschützt und gemäß den geltenden Vorschriften geerdet sein (z. B. durch einen hochempfindlichen Differential-Leitungsschutzschalter In = 16 A, Id = 30 mA).
An der Installationsseite muss eine einpolige Trennvorrichtung mit einem Kontaktabstand von mindestens 3 mm vorhanden sein.



**DIE ERDUNG DER ANLAGE IST EIN SICHERHEITSSTANDARD UND DARÜBER HINAUS GESETZLICH VORGESCHRIEBEN. UNSER UNTERNEHMEN KANN DIESEN ANSCHLUSS, GEMÄSS DEN GELTENDEN BESTIMMUNGEN, VORBEREITEN, LEHNT JEDOCH JEDE HAFTUNG FÜR PERSONEN ODER DINGE AB.**



Es dürfen auf keinen Fall Reduzierungen, Mehrfachsteckdosen oder Verlängerungen eingesetzt werden, und stellen Sie sicher, dass die Strombelastbarkeit der elektrischen Anlage und der Steckdosen den geltenden Vorschriften entspricht und für die auf dem Typenschild angegebene Leistung des Geräts geeignet ist. Wenden Sie sich im Zweifelsfall und zur regelmäßigen Überprüfung der allgemeinen Anlagen- und Betriebssicherheit an qualifiziertes Personal.

# 3 – BEWEGUNG UND TRANSPORT

Das verpackte Gerät verfügt über eine Holzplattform, die zum Heben mit Gabelstaplern oder Transpaletten geeignet ist.
Das Gerät ist mit multidirektionalen Rädern ausgestattet.
Bei Leuchten, die mit einem Griff ausgestattet sind, wenden Sie nur Kräfte parallel zum Boden an.
Drücken, ziehen oder üben Sie bei der Handhabung keine Kraft auf das Glas, die Kanten oder Kanten aus.
Wenn das Gerät transportiert werden soll, verwenden Sie nur die entsprechende oder eine gleichwertige Plattform. Verwenden Sie einen Hand- oder Elektrostapler, der für den Transport dieser Möbel geeignet ist und über eine ausreichende Tragfähigkeit verfügt.
Die Abfertigung muss von einem autorisierten technischen Kundendienst durchgeführt werden.
Der Kühlschrank muss senkrecht stehen.

# 4 – UMGEBUNGSBEDINGUNGEN

Das Gerät ist für den Betrieb unter spezifischen klimatischen Umgebungsbedingungen ausgelegt. Diese Begrenzungen der Umgebungsbedingungen dürfen im Betrieb nicht überschritten werden. Diese Begrenzungen sind auf dem TYPENSCHILD angegeben.

| Umweltklasse | Höchsttemperatur | Relative Luftfeuchtigkeit |
|---|---|---|

| | | |
|---|---|---|
| 3 | 25 °C | 60 % |
| 4 | 30 °C | 55 % |
| 5 | 40 °C | 40 % |
| 7 | 35 °C | 75 % |

Diese Grenzwerte sind auf dem Schild der TECHNISCHEN DATEN festgelegt:

1. KODEX
2. NEULING
3. FERTIGUNGSAUFTRAG
4. BESCHREIBUNG
5. GAS
6. ANSPANNUNG
7. HÄUFIGKEIT
8. STROMAUFNAHME
9. STROMVERBRAUCH
10. ABTAULEISTUNG
11. STROM IN LAMPEN
12. GASMENGE
13. NETTOVOLUMEN
14. KLIMAKLASSE
15. ELEKTRISCHE SICHERHEITSKLASSE
16. GAS 2
17. GAS MENGE 2

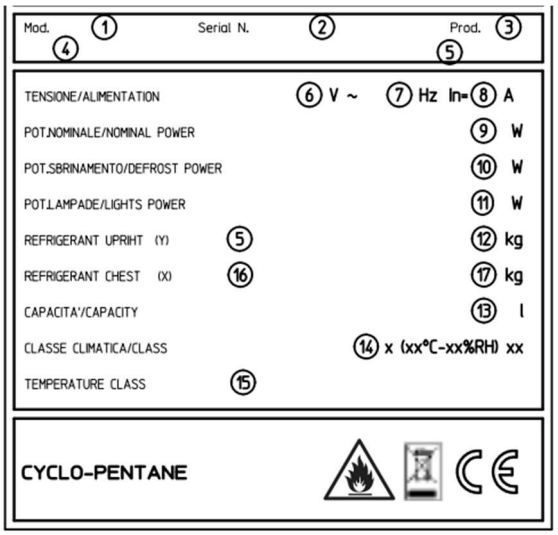


o Suchen Sie das an der Maschine angebrachte Typenschild, um die technischen Daten aufzuzeichnen.
o Überprüfen Sie das Maschinenmodell und die Versorgungsspannung, bevor Sie einen Betrieb durchführen.

Um die Umgebungsbedingungen am Aufstellungsort innerhalb der auf dem Typenschild angegebenen Grenzen zu halten, kann es notwendig sein, eine Klimaanlage zu installieren. Die Anlage muss die relative Luftfeuchtigkeit kontrollieren können, da zu hohe Luftfeuchtigkeit die ordnungsgemäße Funktion des Geräts beeinträchtigt.
Die Vorrichtung muss so aufgestellt sein, dass Zugluft begrenzt oder vermieden wird.
Die Vorrichtungen dürfen nicht in der Nähe von Türen oder in Bereichen aufgestellt werden, in denen starke Luftbewegungen auftreten, beispielsweise durch Klimaanlagen, Lüftungen oder Heizungen.

**TIPPS FÜR DEN ORDNUNGSGEMÄSSEN BETRIEB UND DIE ENERGIEEINSPARUNG**

Um Energieeinsparungen zu erzielen, befolgen Sie die folgenden Ratschläge:

• Stellen Sie das Gerät in einem trockenen, gut belüfteten Raum auf, fern von Wärmequellen (Heizkörper, Herd usw.) und an einem Ort, der nicht direkt der Sonneneinstrahlung ausgesetzt ist.
• Um eine ausreichende Belüftung zu gewährleisten, befolgen Sie die Installationsanweisungen. Eine unzureichende Belüftung an der Rückseite des Geräts führt zu einem erhöhten Energieverbrauch und einer verringerten Kühleffizienz.
• Die Innentemperaturen des Geräts hängen von der Umgebungstemperatur ab, wie oft die Türen geöffnet werden und wo das Gerät aufgestellt wird. Diese Faktoren müssen bei der Einrichtung Ihres Thermostats berücksichtigt werden. Reduzieren Sie das Öffnen der Türen auf das Nötigste.
• Lassen Sie heiße Getränke abkühlen, bevor Sie sie in das Gerät stellen.
• Das Aufstellen von Regalen im Kühlschrank hat keinen Einfluss auf die effiziente Energienutzung
• Das Beleuchtungssystem im Kühlraum verwendet ein LED-Licht, das gleichzeitig für eine effektivere Beleuchtung und einen geringeren Energieverbrauch sorgt.

# 5 –VERWENDUNGSZWECK

**DAS GERÄT DARF NUR FÜR DIE LAGERUNG, DEN VERKAUF VON CREMIGEM EIS IN SPEZIELLEN BEHÄLTERN UND, SOFERN VORHANDEN UND MIT ENTSPRECHENDEM ZUBEHÖR, FÜR DIE LAGERUNG, DEN VERKAUF VON BACKWAREN VERWENDET WERDEN**

# 6 – TIPPS ZUM SCHUTZ DER UMWELT

## WARNHINWEISE FÜR DIE KORREKTE ENTSORGUNG DES PRODUKTS GEMÄSS DER EUROPÄISCHEN RICHTLINIE 2012/19/EU

Aus Gründen des Umweltschutzes und gemäß den Bestimmungen der Richtlinie 2011/65/EG müssen Möbel für Kühl- und Tiefkühlprodukte am Ende ihres Lebenszyklus entsorgt und angemessen recycelt werden. Indem er dafür sorgt, trägt der Nutzer dazu bei, mögliche Folgen für Umwelt und Gesundheit deutlich zu vermeiden.
Möbel, die mit einem Kühlsystem ausgestattet und mit einem Netzstecker ausgestattet (und somit einbaubereit) sind, werden als WEEE (Waste Electrical and Electronic Equipment) definiert. Folgende Voraussetzungen für eine Behandlung am Lebensende sind daher zu beachten:

• Liefern Sie die Möbel an die entsprechenden Zentren, die auf die Verwertung und das Recycling von Elektro- und Elektronikaltgeräten spezialisiert sind.
• Alternativ können Sie die Möbel an den Händler oder Bauherrn zurückgeben.
• In jedem Fall muss die Sammlung von Elektro- und Elektronik-Altgeräten, die einer Behandlung unterzogen werden sollen, nach Kriterien erfolgen, die den Schutz der ausrangierten Geräte während des Transports sowie beim Be- und Entladen gewährleisten. Lassen Sie die Geräte auch nicht einige Tage lang unbeaufsichtigt.
• Vermeiden Sie Schäden am Kältekreislauf, die Flüssigkeiten enthalten, die potenziell schädliche Auswirkungen auf das Ökosystem haben und besonderen Anforderungen unterliegen.
• Sichern Sie die Türen und die beweglichen Teile ordnungsgemäß.
• Ziehen Sie den Netzstecker der Geräte, die nicht verwendet werden, und schneiden Sie das Netzkabel ab, sodass sie unbrauchbar sind.
Das Symbol auf dem Nummernschild des Möbels und auf den Begleitpapieren:



zeigt an, dass:
• das Produkt nach dem 13. August 2005 in Verkehr gebracht wurde;
• Das Produkt unterliegt der "getrennten Sammlung", darf nicht als Hausmüll behandelt werden und darf nicht auf Deponien entsorgt werden. Für weitere Informationen zur Behandlung, Verwertung und zum Recycling dieses Produkts wenden Sie sich bitte an Ihre örtliche Niederlassung, den Hausmüllsammeldienst oder den Händler, bei dem Sie das Produkt gekauft haben.

## WIR ERKLÄREN HIERMIT, DASS DIE MÖBEL DER ROHS-RICHTLINIE 2011/65/EG ENTSPRECHEN.

Das Gerät enthält Öl, brennbares Kältemittelgas, Kunststoffteile, Metallteile und Glas.
AUFMERKSAMKEIT! Bei der Polyurethan-Isolierung wird CYCLOPENTAN verwendet, eine Substanz ohne Auswirkungen auf die Umwelt, aber brennbar, als Expansionsmittel. Um maximale Sorgfalt für Umweltaspekte zum Zeitpunkt des Abrisses zu gewährleisten, wird empfohlen, das Gerät niemals in der Umwelt zu lassen. Werfen Sie die Verpackung des Geräts nicht in den Müll, sondern wählen Sie die verschiedenen Materialien aus, wie z. B.: Styropor, Pappe, Plastiktüten.

Der Abriss des Geräts und die Verwertung der Bestandteile müssen in Übereinstimmung mit den zu diesem Thema geltenden örtlichen Vorschriften erfolgen.

**WARNUNG! Im Falle eines Gerätes, das nicht verwendet wird:**

• Ziehen Sie den Netzstecker.
• Schneiden Sie das Netzkabel ab und entsorgen Sie es zusammen mit dem Stecker.
• Entfernen Sie nicht die Komponenten im Tank, da dies den Zugang von Kindern zum Betreten des Kühlfachs des Geräts erschwert.
• Kindern ist es untersagt, mit dem ausrangierten Gerät zu spielen. Erstickungsgefahr! Das Gerät enthält brennbare Gase im Kältemittelkreislauf, die ordnungsgemäß entsorgt werden müssen. Bei der Entsorgung des Gerätes müssen Sie vermeiden, die Teile des Kältemittelkreislaufs zu beschädigen.

# 7 – INBETRIEBNAHME

Das Gerät so installieren und positionieren, dass der Netzstecker leicht zugänglich ist.

Wenn das Gerät stark gekippt wurde, mindestens 3 Stunden warten, bevor Sie das Gerät in Betrieb nehmen, damit sich das Schmieröl im Kompressor sammeln kann. Andernfalls kann die Maschine irreparabel beschädigt werden.

Der Geräuschpegel liegt unter 70 dB (A).

Lassen Sie das Gerät nach dem Anschluss mindestens zwei Stunden bei ausgeschaltetem Licht laufen, danach können Sie die Produkte einräumen.



Lassen Sie das Gerät nach dem Anschließen mindestens zwei Stunden lang bei ausgeschaltetem Licht leer laufen, danach können Sie mit dem Laden des Produkts fortfahren, wobei Sie darauf achten sollten, es nicht über die Seiten der Körbe hinaus zu platzieren, da die Temperatur über den oberen Teil des Korbs hinaus für eine ordnungsgemäße Lagerung nicht ausreicht. Die Anordnung der Produkte im Inneren des Geräts darf niemals die maximale Beladung im Tank überschreiten (rote Linien). Setzen Sie keine Medikamente oder andere pharmazeutische oder ähnliche Produkte ein. Lagern Sie KEINE explosiven Substanzen, Druckbehälter mit brennbarem Treibmittel. Führen Sie keine geräucherten Produkte oder Produkte mit Sauerampfer oder würzigen Rückständen in die Geräte ein, da dies das Kupfer im Verdampfer beschädigen könnte. Legen Sie das Produkt bereits bei Lagertemperatur in das Gerät.

Verwenden Sie das Gerät nicht zum Kühlen von Speisen oder Getränken (z. B. Sirupe, Tee, Obst usw.), da diese die regelmäßige Pflege des Eises beeinträchtigen.

## !! ACHTUNG !!

Wenn Sie auf dem Typenschild und auf der Verpackung das Flammensymbol sehen, bedeutet dies, dass das Gerät Propan- oder Isobutangas als Kältemittel verwendet.

Propan und Isobutan sind Erdgase, die keine Auswirkungen auf die Umwelt haben, aber brennbar sind.

Stellen Sie daher vor dem Anschließen des Geräts sicher, dass keines der Rohre des Kältemittelkreislaufs beschädigt ist. Für jeweils 8 g Kältemittel muss der Raum ein Mindestvolumen von 1 m3 Luft aufweisen. Die Menge des Kältemittels im Gerät ist auf dem am Gerät angebrachten Typenschild angegeben. Verhindern Sie im Falle eines Kältemittellecks offene Flammen oder Zündquellen in der Nähe der Leckstelle. Achten Sie darauf,

dass Sie die Rohrleitungen des Kältemittelkreislaufs beim Aufstellen, bei der Installation und bei der Reinigung nicht beschädigen.



- **ACHTUNG -** Halten Sie die Belüftungsöffnungen im Gerätegehäuse oder in der Einbaustruktur frei von Hindernissen.
- **ACHTUNG -** Verwenden Sie außer den vom Hersteller empfohlenen keine mechanischen Vorrichtungen oder andere Mittel zur Beschleunigung des Abtauvorgangs;
- **ACHTUNG -** Kältemittelkreislauf nicht beschädigen;
- **ACHTUNG -** keine elektrischen Geräte in den Gerätefächern verwenden, um die Speisen zu konservieren.

# 8 –REGELMÄSSIGE WARTUNG

Bei Arbeiten, die der Benutzer am Gerät vornimmt, muss der Stecker unbedingt aus der Steckdose gezogen werden. Die mechanischen Teile des Kühlschranks müssen nicht regelmäßig gewartet werden, aber für die lange Lebensdauer des Geräts ist es wichtig, es regelmäßig zu reinigen:

• **AUSSENMÖBEL**: Reinigen Sie sie einfach mit einem weichen, trockenen Tuch, verwenden Sie bei hartnäckigen Flecken warmes Wasser und neutrale Reinigungsmittel, spülen Sie sie dann gut ab und trocknen Sie sie.
• **STAHLTEILE**: Mit warmem Wasser und neutralen Seifen waschen, mit einem weichen Tuch trocknen, Scheuerschwämme oder Stahlwolle vermeiden, die die Oberfläche beschädigen können.
• **KUNSTSTOFFTEILE:** Mit Wasser und neutralen Seifen waschen. Spülen und trocknen Sie mit einem weichen Tuch, vermeiden Sie unbedingt die Verwendung von Alkohol, Aceton und anderen Lösungsmitteln, die die Oberflächen dauerhaft verschlechtern.

Um den Tank zu reinigen, gehen Sie wie folgt vor:

1. Schalten Sie das Gerät aus und ziehen Sie den Stecker aus der Steckdose.
2. Nehmen Sie das Produkt und die Einlegeböden aus der Wanne.
3. Lassen Sie die Tür offen und warten Sie, bis die Innentemperatur der Wanne der Umgebungstemperatur entspricht.
4. Waschen und trocknen Sie den Innentank mit einem neutralen Reinigungsmittel mit einem weichen Tuch.
5. Um das Ablassen des im Reservefach angesammelten Wassers zu erleichtern, entfernen Sie die Kappe am Boden des Tanks (falls vorhanden) und achten Sie darauf, sie nach Beendigung des Vorgangs wieder in Position zu bringen.
6. Verwenden Sie während der Reinigung keine Wasserstrahlen, da dies die elektrischen Teile beschädigen kann.
7. Bringen Sie anschließend die Einlegeböden wieder an und aktivieren Sie das Gerät wieder und nach etwa einer Stunde Betrieb bei ausgeschaltetem Licht können Sie die Produkte wieder einlegen.

Reinigen Sie die Dichtung einmal im Jahr mit Hilfe von milder Seife und warmem Wasser. Spülen und trocknen.

**Verwenden Sie keine scharfen Gegenstände, die die Dichtung beschädigen könnten.**

**DRAHT AM ROHRKONDENSATOR (ALLE 6 MONATE)**

Achtung: Die unten gezeigten Arbeiten müssen von einem qualifizierten Techniker



durchgeführt werden.

Der Rohr- und Drahtkondensator stellt im Normalbetrieb auch bei einer möglichen Ansammlung von Gesichtsstaub keine Leistungsprobleme dar.
Es ist jedoch wichtig, dass der Speicher im Laufe der Zeit die Räume zwischen den Drähten nicht verschließt, da sich in diesem Fall der geringe Luftaustausch negativ auf die Leistung des Systems auswirkt und zu einer Überhitzung und unnötigem Stromverbrauch führt. Es ist daher notwendig, mindestens einmal im Jahr zu überprüfen (in jedem Fall in Bezug auf die Umgebungsbedingungen zu überprüfen), dass der Kondensator nicht mit Staub oder Schmutz verstopft ist.
Wenn der Kondensator verschmutzt ist, entfernen Sie den Staub wie zum Reinigen des Lamellenkondensators beschrieben, da dies den Stromverbrauch senkt.

**MANUELLE ABTAUUNG – FÜR GERÄTE, DIE NICHT MIT AUTOMATISCHER ABTAUUNG AUSGESTATTET SIND**

1. Ziehen Sie den Stecker aus der Steckdose.
2. Übertragen Sie das Produkt in ein anderes Gerät oder, falls es nicht verfügbar ist, legen Sie das Material in eine Schachtel, die mit Decken umwickelt werden soll, und beschleunigen Sie den Auftauvorgang so weit wie möglich.
3. Entfernen Sie die Kappe am Boden der Wanne (falls vorhanden).
4. Helfen Sie bei der Evakuierung des Wassers mit einem in warmem Wasser getränkten Plastikschaber oder Schwamm.
5. Trocknen Sie das Innere der Wanne vollständig mit einem Tuch ab.
6. Stecken Sie den Stecker wieder in den Boden der Wanne und stecken Sie ihn in die Steckdose.
7. Warten Sie, bis das Gerät die Betriebstemperatur erreicht hat, bevor Sie die Ware wieder einsetzen.

# 9 – NACHTEILE UND ABHILFEMASSNAHMEN

**Das Gerät funktioniert nicht:**

- Vergewissern Sie sich, dass regelmäßig Strom an die Steckdose angeschlossen wird.
- Prüfen Sie, ob der Stecker fest in die Steckdose eingesteckt ist.

**Die Innentemperatur ist nicht niedrig genug, um Folgendes zu überprüfen:**

- Lebensmittel oder andere Gegenstände hindern das Gerät nicht daran, richtig zu schließen.
- Das Gerät befindet sich nicht in der Nähe einer Wärmequelle.
- Das Gerät lehnt an der Wand und das Frontgitter ist frei von Hindernissen.
- Der Deckel ist fest verschlossen.
- Die Solltemperatur des Thermostats ist ausreichend.
- Der Kondensator ist nicht verstopft oder verstopft; Verwenden Sie zum Reinigen eine Borstenbürste oder einen Staubsauger.

**Das Gerät ist laut: Überprüfen Sie, dass:**

- Alle Schrauben und Bolzen sind festgezogen.
- Ein Schlauch oder eine Schaufel kommt nicht mit anderen Teilen des Geräts in Kontakt.
- Das Gerät ist gut nivelliert.

**Wenn sich im Kühlschrank Kondenswasser bildet:**

1. Dies ist in Zeiten hoher Luftfeuchtigkeit normal.
2. Ein Teil dieser Feuchtigkeit ist in Bereichen, in denen Lebensmittel nicht eingewickelt oder in nicht abgedeckten Behältern aufbewahrt werden, als normal anzusehen.

3. Das häufige oder längere Öffnen des Deckels wird als Ursache für Kondensation im Kühlschrank angesehen. Prüfen Sie, ob der Deckel richtig geschlossen ist.

**Das Gerät ist laut: Überprüfen Sie, dass:**

- Alle Schrauben und Bolzen sind festgezogen.
- Ein Schlauch oder eine Schaufel kommt nicht mit anderen Teilen des Geräts in Kontakt.
- Das Gerät ist gut nivelliert.

**Wenn sich im Kühlschrank Kondenswasser bildet:**

4. Dies ist in Zeiten hoher Luftfeuchtigkeit normal.
5. Ein Teil dieser Feuchtigkeit ist in Bereichen, in denen Lebensmittel nicht eingewickelt oder in nicht abgedeckten Behältern aufbewahrt werden, als normal anzusehen.
6. Das häufige oder längere Öffnen des Deckels wird als Ursache für Kondensation im Kühlschrank angesehen. Prüfen Sie, ob der Deckel richtig geschlossen ist.
Se si forma della condensa all'interno del frigorifero:

WENN DIE UNANNEHMLICHKEITEN WEITERHIN AUFTRETEN, WENDEN SIE SICH AN DAS NÄCHSTGELEGENE SERVICECENTER
WENN DAS NETZKABEL BESCHÄDIGT IST, MUSS ES VOM HERSTELLER ODER SEINEM TECHNISCHEN KUNDENDIENST ODER IN JEDEM FALL VON EINER ÄHNLICH QUALIFIZIERTEN PERSON AUSGETAUSCHT WERDEN, UM JEGLICHES RISIKO ZU VERMEIDEN.



REPARATUREN UND DER AUSTAUSCH VON LAMPEN MÜSSEN VON QUALIFIZIERTEM FACHPERSONAL DURCHGEFÜHRT WERDEN, WENN DAS GERÄT VOM STROMNETZ GETRENNT IST.
ERSETZEN SIE DIE LAMPEN DURCH IDENTISCHE LAMPEN.

ALLE AUSSERORDENTLICHEN WARTUNGSARBEITEN MÜSSEN VON QUALIFIZIERTEM TECHNISCHEM PERSONAL DURCHGEFÜHRT WERDEN.

DIE MANIPULATION ODER DER UNBEFUGTE AUSTAUSCH EINES ODER MEHRERER TEILE DES GERÄTS, DIE VERWENDUNG VON ZUBEHÖR, DAS DIE VERWENDUNG DES GERÄTS VERÄNDERT, UND DIE VERWENDUNG ANDERER ALS DER EMPFOHLENEN ERSATZMATERIALIEN KÖNNEN ZU EINER VERLETZUNGSGEFAHR FÜHREN.

# 10 – BEFEHLE

**TEMPERATURANZEIGE:** je nach ausführung kann es sich um ein thermometer handeln, um die temperatur im schrank anzuzeigen, oder um ein elektronisches thermostat, mit dem es auch eingestellt werden kann. im letzteren fall finden sie einzelheiten zur einstellung in der beiliegenden bedienungsanleitung des thermostats.

**INTERNER BELÜFTUNGSSCHALTER (FALLS VORHANDEN):** schließt den lüfter im tank aus oder schaltet ihn ein. um den schrank ordnungsgemäß zu bedienen, lassen sie den lüfter immer laufen, außer bei längerem öffnen der tür (z. b. beim laden von gütern).

**THERMOSTATKNOPF (FALLS VORHANDEN):** wird bereitgestellt, wenn der elektronische thermostat nicht vorhanden ist. es sollte für eine optimale lagerung in eine mittlere position gebracht werden. um eine wärmere temperatur zu erhalten, drehen sie den thermostatknopf gegen den uhrzeigersinn, d.h. in richtung der niedrigsten zahlen, während sie ihn für eine kältere temperatur auf die höheren zahlen stellen;

**LICHTSCHALTER** (falls vorhanden): ermöglicht das Ein- oder Ausschalten der Lichter

**ELEKTRONISCHES THERMOSTAT (DIGITAL)** (falls vorhanden) beziehen Sie sich auf die beigefügten Anweisungen.

# 11 – MONTAGE DES DAMPFERZEUGERS

1. Befestigen Sie die Halterung der Portionierspüle (A) an der Portionierspüle (B) unter Verwendung der Schrauben (C) auf der Rückseite der Vorrichtung.
2. Befestigen Sie den Wassereinfüllstutzen (3) mit eingebautem Ventil, wie in der Abbildung gezeigt, mit der Befestigungsmutter (4) an der Eisschale (2).
3. Verbinden Sie das Edelstahl-Überlaufrohr (7) mit der Buchse (6) und befestigen Sie es mit der Mutter (5) an der Eisschale.
4. Verbinden Sie den Wassereinfüllstutzen (3) mit dem Gummischlauch mit einem Hahn und füllen Sie die Eisschale (2) mit klarem Wasser.
5. Schließen Sie einen Gummischlauch an die Buchse (6) an und lassen Sie überschüssiges oder verschmutztes Wasser (gefiltert aus der Abdeckung/Teiler (8)) in ein Waschbecken laufen.

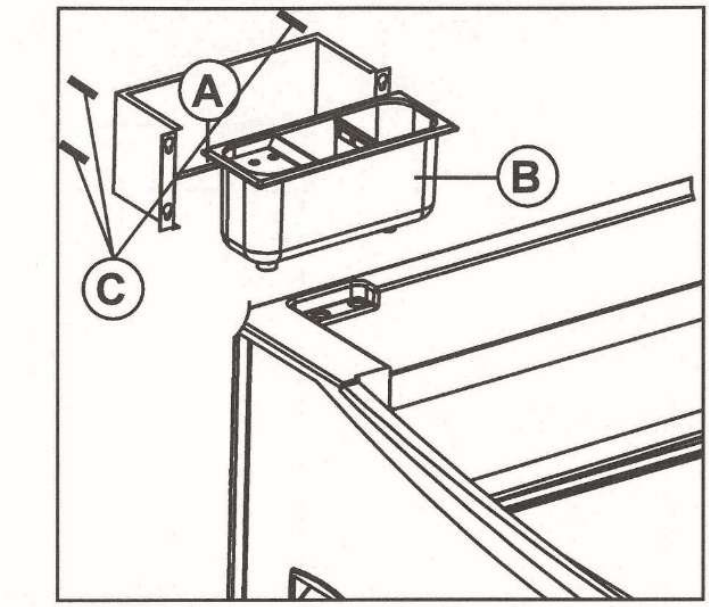


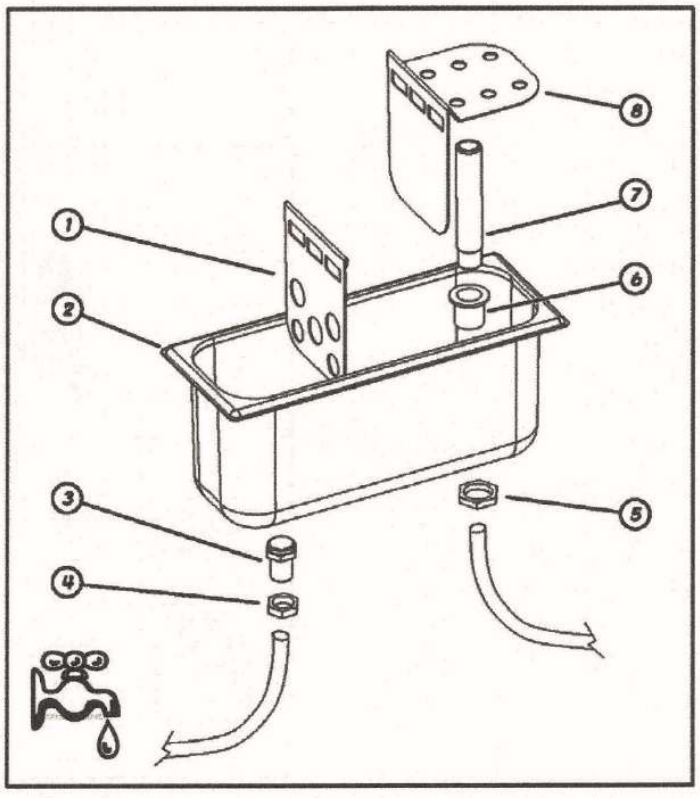

Gracias por elegir uno de nuestros productos. Seguro que has hecho una buena inversión y estamos seguros de que nuestro dispositivo te lo demostrará. Ha sido cuidadosamente diseñado para que pueda proporcionar el máximo rendimiento, en las mejores condiciones de seguridad y economía. Durante el proceso de producción, también se llevaron a cabo numerosos y estrictos controles.

Siga atentamente las siguientes instrucciones para evitar riesgos para el usuario, daños al aparato o deterioro del rendimiento.
nuestro arte. la empresa declina toda responsabilidad si la funcionalidad original del aparato se ve alterada por modificaciones de cualquier tipo (adición o eliminación de partes eléctricas o mecánicas) o por el incumplimiento de las instrucciones dadas en este manual.

ESTE MANUAL ESTÁ ESCRITO EN ITALIANO

LEA ATENTAMENTE Y GUARDE CUIDADOSAMENTE CON EL GABINETE

# 1 – RESPONSABILIDADES, PROHIBICIONES Y PRESCRIPCIONES

EL ELECTRODOMÉSTICO NO ESTÁ DISEÑADO PARA SER UTILIZADO POR PERSONAS (INCLUIDOS NIÑOS) CON CAPACIDADES FÍSICAS, SENSORIALES O MENTALES REDUCIDAS, O CON FALTA DE EXPERIENCIA O CONOCIMIENTO, A MENOS QUE HAYAN RECIBIDO SUPERVISIÓN O INSTRUCCIONES SOBRE EL USO DEL ELECTRODOMÉSTICO A TRAVÉS DE UNA PERSONA RESPONSABLE DE SU SEGURIDAD.

El fabricante no se hace responsable de:

- Uso e instalación distintos a los previstos en este manual
- Problemas o fallos debidos a un mantenimiento inadecuado
- Uso de accesorios y/o modificaciones y/o piezas de repuesto que no sean intencionadas, no autorizadas, no originales
- Rendimiento distinto al declarado en condiciones ambientales de operación diferentes a las declaradas

# 2 – INSTALACIÓN & ADVERTENCIAS



**ATENCIÓN**
**EL SÍMBOLO EN EL LATERAL SIGNIFICA QUE LA OPERACIÓN ES RESPONSABILIDAD DE TÉCNICOS AUTORIZADOS O DE UN EXPERTO:** una persona que tenga la formación técnica y la experiencia necesarias para tomar conciencia de los riesgos a los que está expuesta en la realización de una tarea y para permitirle tomar las medidas necesarias para reducir al mínimo cualquier daño a sí mismo o a otras personas.

1. Quitar el embalaje del aparato.
2. Comprobar que el aparato no se haya dañado durante el transporte.
3. Quitar la base de madera.
4. Limpiar el aparato (internamente/externamente) tal y como se indica en el apartado de MANTENIMIENTO PERIÓDICO.
5. Evitar colocar el aparato al exterior y exponerlo a la lluvia: las condiciones ambientales externas que garantizan el correcto funcionamiento del aparato figuran en la placa DATOS TÉCNICOS situada en el aparato.
6. Apoyarlo en una superficie plana perfectamente nivelada para asegurar el perfecto funcionamiento.
7. Apoyarlo en un lugar aireado, lejos de fuentes de calor (calefactores, cocinas) y no expuesto a luz solar. Para iluminar la zona de ubicación se sugiere el uso de lámparas fluorescentes.
8. Mantener una distancia mínima de 10 cm de la pared.
9. No apoyar nada encima del aparato, por ejemplo, contenedores, plantas, etc. Y dejar un espacio de al menos 50 cm por encima del mismo.
10. El aparato puede disponer de cerradura para cerrar la/s puerta/s (opcional). En tal caso, las llaves deben guardarse lejos del alcance de los niños.
11. No tocar el aparato en funcionamiento con los pies descalzos o las manos mojadas.

12. El uso de este aparato por parte de niños, personas con minusvalías físicas, sensoriales, mentales o motoras o personas sin el conocimiento o la experiencia necesarias podría crear situaciones peligrosas. Las personas responsables de su seguridad deberán dar las explicaciones explícitas o controlar el uso del aparato;



**ATENCIÓN**
**NO MOJAR LAS PARTES DEL MUEBLE EN LAS QUE SE ENCUENTRAN COMPONENTES ELÉCTRICOS.**
**NO FORZAR LAS PARTES EN LAS QUE SE ENCUENTRAN COMPONENTES DEL CIRCUITO FRIGORÍFICO.**
**NO INSTALAR EL APARATO EN AMBIENTES CON PELIGRO DE INCENDIO O EXPLOSIÓN O EN PRESENCIA DE RADIACIONES.**



**CONEXIÓN A LA RED ELÉCTRICA**
Compruebe que la tensión de red real corresponde a la indicada en la placa de características. La línea/toma de corriente eléctrica a la que debe conectarse el refrigerador debe estar adecuadamente protegida y conectada al sistema general de puesta a tierra de acuerdo con la normativa vigente (por ejemplo, mediante un disyuntor de corriente residual de alta sensibilidad In = 16 A, Id = 30 mA).
Un dispositivo de desconexión de todos los polos debe estar presente en el sistema eléctrico con una distancia de contacto de al menos 3 mm.



**LA CONEXIÓN A TIERRA DEL APARATO DURANTE LA INSTALACIÓN ES UNA REGLA DE SEGURIDAD Y TAMBIÉN ES REQUERIDA POR LA LEY. NUESTRO ARTE. HABIENDO PREPARADO ESTE ENLACE DE ACUERDO CON LA NORMATIVA VIGENTE, DECLINA TODA RESPONSABILIDAD POR CUALQUIER DAÑO A PERSONAS O BIENES.**



No utilice nunca reductores, enchufes múltiples o alargadores y asegúrese de que la capacidad eléctrica del sistema eléctrico y de las tomas de corriente cumple con la normativa vigente y es adecuada para la potencia del aparato indicada en la placa de características. En caso de duda, y para realizar comprobaciones periódicas de la seguridad general del sistema y de los usuarios, póngase en contacto con personal profesionalmente cualificado.

# 3 – MANIPULACIÓN Y TRANSPORTE

El electrodoméstico empaquetado tiene una plataforma de madera adecuada para la elevación con carretillas elevadoras o palets trans.
El aparato está equipado con ruedas multidireccionales.
No empuje, tire ni aplique fuerza al vidrio, los bordes o los bordes para manipularlo.
Si el equipo va a ser transportado, utilice únicamente la plataforma adecuada o una equivalente; Utilice una carretilla elevadora manual o eléctrica que sea adecuada para transportar este mueble y que tenga suficiente capacidad de elevación.
Las operaciones de manipulación deben ser realizadas por el servicio de asistencia técnica autorizado.
El refrigerador debe permanecer vertical.

# 4 – CONDICIONES AMBIENTALES

El dispositivo está diseñado para funcionar en condiciones climáticas ambientales específicas. Estos límites ambientales no deben excederse durante el uso.

| Clase ambiental | Temperatura máxima | Humedad relativa máxima |
|---|---|---|
| 3 | 25 °C | 60 % |
| 4 | 30 °C | 55 % |
| 5 | 40 °C | 40 % |
| 7 | 35 °C | 75 % |

Estos límites se establecen en la placa de DATOS TÉCNICOS:

1. CÓDIGO
2. ESTUDIANTE DE PRIMER AÑO
3. ORDEN DE PRODUCCIÓN
4. DESCRIPCIÓN
5. GASES
6. TENSIÓN
7. FRECUENCIA
8. CONSUMO ACTUAL
9. CONSUMO DE ENERGÍA
10. POTENCIA DE DESCONGELACIÓN
11. POTENCIA EN LÁMPARAS
12. CANTIDAD DE GAS
13. VOLUMEN NETO
14. CLASE CLIMÁTICA
15. CLASE DE SEGURIDAD ELÉCTRICA
16. GAS 2
17. CANTIDAD DE GAS 2

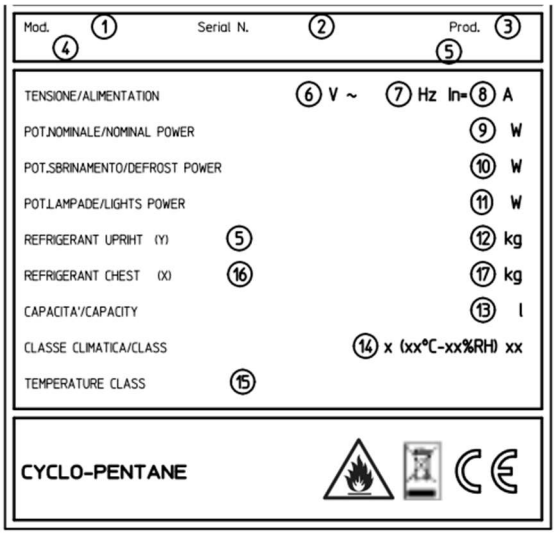


o Localice la placa de identificación adherida a la máquina para registrar los datos técnicos.
o Compruebe el modelo de la máquina y el voltaje de la fuente de alimentación antes de realizar cualquier operación.

Para mantener el clima ambiental en el lugar de instalación dentro de los límites especificados en la placa de características, puede ser necesario instalar un sistema de aire acondicionado. Este sistema debe proporcionar el control de la humedad relativa, ya que una humedad excesiva perjudica el buen funcionamiento del aparato.
La posición del gabinete debe ser tal que se restrinjan o eviten las corrientes de aire.
Los muebles no deben instalarse cerca de puertas o en áreas expuestas a fuertes movimientos de aire de, por ejemplo, las rejillas de ventilación del sistema de aire acondicionado, ventilación o calefacción.

CONSEJOS PARA UN CORRECTO FUNCIONAMIENTO Y AHORRO DE ENERGÍA

Para lograr un ahorro de energía, siga los siguientes consejos:

• Instale el aparato en una habitación seca y bien ventilada, lejos de fuentes de calor (radiador, vitrocerámica, etc.) y en un lugar no expuesto directamente a la luz solar.
• Para garantizar una ventilación adecuada, siga las instrucciones de instalación. Una ventilación insuficiente en la parte posterior del aparato provoca un mayor consumo de energía y una menor eficiencia de refrigeración.
• Las temperaturas internas del aparato dependen de la temperatura ambiente, de la frecuencia con la que se abren las puertas y del lugar donde se coloca el aparato. Estos factores deben tenerse en cuenta a la hora de configurar el termostato. Reduzca la apertura de las puertas al mínimo.
• Deje que las bebidas calientes se enfríen antes de colocarlas en el aparato.
• Colocar estantes en el refrigerador no tiene ningún efecto en el uso eficiente de la energía.

• El sistema de iluminación dentro del compartimento del refrigerador utiliza una luz LED, que al mismo tiempo garantiza una iluminación más efectiva y un menor consumo de energía.

# 5 – USO PREVISTO

**EL APARATO SOLO DEBE UTILIZARSE PARA EL ALMACENAMIENTO, LA VENTA DE HELADO CREMOSO EN RECIPIENTES ESPECIALES Y, CUANDO ESTÉ PREVISTO Y CON LOS ACCESORIOS ADECUADOS, PARA EL ALMACENAMIENTO, LA VENTA DE PRODUCTOS DE PASTELERÍA**

# 6 – CONSEJOS PARA PROTEGER EL MEDIO AMBIENTE

**ADVERTENCIAS PARA LA CORRECTA ELIMINACIÓN DEL PRODUCTO DE ACUERDO CON LA DIRECTIVA EUROPEA 2012/19/UE**

Por razones de protección del medio ambiente, y de acuerdo con lo dispuesto en la Directiva 2011/65/CE, los muebles para productos refrigerados y ultracongelados deben eliminarse y reciclarse adecuadamente al final de su ciclo de vida.
Al garantizar que esto se haga, el usuario contribuye a prevenir significativamente las posibles consecuencias para el medio ambiente y la salud.
Los muebles completos con un sistema de refrigeración y equipados con un enchufe de alimentación (y, por lo tanto, listos para su instalación), se definen como RAEE: "Residuos de Aparatos Eléctricos y Electrónicos".
En consecuencia, se deben observar los siguientes requisitos para el tratamiento "al final de la vida":

• Entregar el mobiliario en los centros adecuados especializados en la recuperación y reciclaje de RAEE.
• Alternativamente, devuelva los muebles al comerciante o constructor.
• En todos los casos, la recogida de RAEE para ser sometidos a operaciones de tratamiento deberá realizarse con criterios que garanticen la protección de los equipos desechados durante el transporte y durante las operaciones de carga y descarga. No deje los dispositivos desatendidos ni siquiera durante unos días.
• Evitar daños en el circuito de refrigeración que contengan fluidos con potenciales efectos nocivos para el ecosistema y sujetos a requisitos particulares.
• Asegure las puertas y asegure las piezas móviles correctamente.
• Desconecte el enchufe de red de los electrodomésticos que estén fuera de uso y corte el cable de alimentación para que queden inutilizables.
El símbolo que figura en la matrícula del mueble y en la documentación que lo acompaña:



Indica que:
• El producto se puso en circulación después del 13 de agosto de 2005;
• El producto está sujeto a "recogida selectiva", no debe ser tratado como residuo doméstico y no puede enviarse a vertederos. Para obtener más información sobre el tratamiento, la recuperación y el reciclaje de este producto, póngase en contacto con su oficina local, con el servicio de recogida de residuos domésticos o con el minorista donde compró el producto.

**POR LA PRESENTE, DECLARAMOS QUE LOS MUEBLES CUMPLEN CON LA DIRECTIVA ROHS 2011/65/CE.**

El aparato contiene aceite, gas refrigerante inflamable, piezas de plástico, piezas metálicas y vidrio.
¡ATENCIÓN! El aislamiento de poliuretano utiliza CICLOPENTANO, una sustancia sin efecto sobre el medio ambiente, pero inflamable, como agente expansivo. Para garantizar el máximo cuidado de los aspectos ambientales en el momento de la demolición, se recomienda que el aparato nunca se deje en el medio ambiente. No tire el embalaje del electrodoméstico a la basura, seleccione los diversos materiales como: poliestireno, cartón, bolsas de plástico.
La demolición del aparato y la recuperación de los materiales componentes deben realizarse de conformidad con la normativa local vigente en la materia.

**¡ADVERTENCIA! En el caso de un aparato que esté fuera de uso:**

• Retire el enchufe de alimentación.
• Corte el cable de alimentación y deséchelo junto con el enchufe.
• No retire los componentes del interior del depósito, ya que esto dificultará la entrada de los niños en el compartimento refrigerado del aparato.
• Se prohíbe que los niños jueguen con el electrodoméstico cuando se desecha. ¡Riesgo de asfixia! El aparato contiene gas inflamable dentro del circuito de refrigerante que debe eliminarse correctamente. Debe evitar dañar las partes del circuito de refrigerante al desechar el aparato.

# 7 – COMISIONAMIENTO

Instale y coloque el aparato de manera que el enchufe de alimentación sea fácilmente accesible.
Si el aparato se ha inclinado bruscamente, espere al menos 3 horas antes de usarlo para permitir que el aceite lubricante se acumule en el compresor, de lo contrario, la máquina puede dañarse sin posibilidad de reparación.

El nivel sonoro es inferior a 70 dB(A).

Después de conectarse, deje que el aparato funcione vacío durante al menos dos horas con las luces apagadas, después de lo cual puede proceder a cargar el producto, teniendo cuidado de no colocarlo más allá de los lados de las cestas, ya que más allá de la parte superior de la cesta la temperatura no es suficiente para un almacenamiento adecuado.

La disposición de los productos dentro del aparato nunca debe exceder el nivel MAX de carga dentro del tanque (líneas rojas).

No introduzca medicamentos u otros productos farmacéuticos o similares.

NO almacene sustancias explosivas, recipientes presurizados con propelente inflamable.



No introduzca en los electrodomésticos productos ahumados o con residuos de acedera o picantes, ya que esto podría dañar el cobre del evaporador.

Coloque el producto en el aparato, ya a temperatura de almacenamiento;

No utilice el aparato para enfriar alimentos o bebidas (por ejemplo, jarabes, té, fruta, etc.), ya que afectan al mantenimiento regular del helado.

## !! ATENCIÓN !!

si ve el símbolo de la llama en la placa de características, significa que el electrodoméstico utiliza propano o isobutano como gas refrigerante.

El propano y el isobutano son gases naturales sin efecto sobre el medio ambiente, pero inflamables.

por lo tanto, es esencial asegurarse de que todas las tuberías del circuito de refrigerante no estén dañadas antes de conectar el aparato. por cada 8 gramos de refrigerante, la habitación debe tener un volumen mínimo de 1 metro cúbico de aire.



La cantidad de refrigerante del aparato se indica en la placa de características del aparato. en caso de una fuga de refrigerante, no permita que las llamas abiertas o las fuentes de ignición estén cerca del punto de fuga. tenga cuidado de no dañar la tubería del circuito de refrigerante durante la colocación, la instalación y la limpieza.

• **ATENCIÓN:** Mantenga las aberturas de ventilación en el recinto del aparato o en la estructura incorporada libres de obstrucciones;
• **ATENCIÓN:** No utilice dispositivos mecánicos u otros medios para acelerar el proceso de descongelación que no sean los recomendados por el fabricante;
• **ATENCIÓN:** No dañe el circuito de refrigerante;
• **ATENCIÓN:** No utilice aparatos eléctricos dentro de los compartimentos de almacenamiento de alimentos del aparato.

# 8 – MANTENIMIENTO PERIÓDICO

Cualquier trabajo realizado en el aparato por el usuario debe quitar absolutamente el enchufe de la toma de corriente. Las partes mecánicas del frigorífico no requieren ningún mantenimiento periódico, pero para la larga vida útil del aparato es fundamental limpiarlo periódicamente:

• **MUEBLES EXTERNOS**: basta con limpiarlos con un paño suave y seco, en el caso de manchas difíciles utilizar agua tibia y detergentes neutros, luego enjuagar bien y secar.

• **PIEZAS DE ACERO:** Lavar con agua tibia y jabones neutros, secar con un paño suave, evitar estropajos o lana de acero que puedan deteriorar la superficie.

• **PIEZAS PLÁSTICAS:** lavar con agua y jabones neutros. Enjuague y seque con un paño suave, evite absolutamente el uso de alcohol, acetona y otros solventes que deteriorarán permanentemente las superficies.

Para limpiar el tanque y proceda de la siguiente manera:

1. Apague el aparato y retire el enchufe de la toma de corriente.
2. Retire el producto y los estantes de la tina.
3. Deje la puerta abierta y espere hasta que la temperatura interna de la bañera sea igual a la temperatura ambiente.
4. Con un detergente neutro, lave y seque el tanque interior con un paño suave;
5. Para facilitar la descarga del agua acumulada en el compartimento de reserva, retire la tapa en el fondo del tanque (si se proporciona), teniendo cuidado de volver a colocarla cuando finalice la operación;
6. No utilice chorros de agua durante las operaciones de limpieza, ya que esto puede dañar las partes eléctricas.
7. Luego, reemplace los estantes y vuelva a activar el electrodoméstico y después de aproximadamente una hora de funcionamiento con las luces apagadas, puede volver a cargar los productos.

Una vez al año, limpie la junta con la ayuda de un jabón suave y agua tibia. Enjuague y seque.

**No utilice objetos afilados que puedan dañar el sello.**

**CONDENSADOR DE CABLE EN TUBO (CADA 6 MESES)**

Advertencia: la operación que se muestra a continuación debe ser realizada por un técnico calificado.



El condensador de tubos y alambres, en funcionamiento normal, no presenta problemas de rendimiento incluso en presencia de una posible acumulación de polvo frontal.
Sin embargo, es importante que con el tiempo el almacenamiento no ocluya los espacios entre los cables, ya que en este caso el bajo intercambio de aire afecta negativamente el rendimiento del sistema, provocando un sobrecalentamiento y un consumo eléctrico innecesario. Por lo tanto, es necesario verificar al menos una vez al año (en cualquier caso se debe verificar en relación con las condiciones ambientales) que el condensador no esté obstruido con polvo o escombros.
Si el condensador está sucio, elimine el polvo como se describe para limpiar el condensador con aletas, ya que esto reduce el consumo de energía

**DESCONGELACIÓN MANUAL: PARA ELECTRODOMÉSTICOS QUE NO ESTÁN EQUIPADOS CON DESCONGELACIÓN AUTOMÁTICA**

1. Retire el enchufe de la toma de corriente.
2. Transfiera el producto a otro electrodoméstico o, si no está disponible, coloque el material en una caja para envolver con mantas y acelerar al máximo la operación de descongelación.
3. Retire la tapa en el fondo de la tina (si se proporciona).
4. Ayude en la evacuación del agua con un raspador de plástico o una esponja empapada en agua tibia.
5. Seque completamente el interior de la bañera con un paño.
6. Vuelva a insertar el enchufe en el fondo de la bañera y conéctelo a la toma de corriente.
7. Espere hasta que el aparato alcance la temperatura de funcionamiento antes de volver a insertar los productos.

# 9 – INCONVENIENTES Y REMEDIOS

**El aparato no funciona:**

• Compruebe que la alimentación llegue regularmente a la toma de corriente.
• Compruebe que el enchufe esté firmemente insertado en la toma de corriente.

**La temperatura interna no es lo suficientemente baja como para comprobar que:**

• La comida o cualquier objeto no impide que el aparato se cierre correctamente.
• El aparato no está ubicado cerca de una fuente de calor.
• El aparato está apoyado contra la pared y la rejilla delantera está libre de obstrucciones.
• La tapa está bien cerrada.
• La temperatura del punto de ajuste del termostato es adecuada.
• El condensador no está obstruido ni obstruido; Use un cepillo de cerdas o una aspiradora para limpiar.

**El aparato es ruidoso, compruebe que:**

• Todos los tornillos y pernos están apretados.
• Cualquier manguera o pala no está en contacto con ninguna otra parte del aparato.
• El aparato está bien nivelado.

**Si se forma condensación dentro del refrigerador:**

. Esto es normal durante los períodos de alta humedad.
. Parte de esta humedad debe considerarse normal en áreas donde los alimentos no están envueltos o contenidos en recipientes destapado
. Abrir la tapa con frecuencia o durante un largo período de tiempo se considerará la causa de la condensación dentro del refrigerador. Compruebe que la tapa esté bien cerrada.



SI LOS INCONVENIENTES PERSISTEN, COMUNÍQUESE CON EL CENTRO DE SERVICIO MÁS CERCANO
SI EL CABLE DE ALIMENTACIÓN ESTÁ DAÑADO, DEBE SER REEMPLAZADO POR EL FABRICANTE O SU SERVICIO DE ASISTENCIA TÉCNICA O, EN CUALQUIER CASO, POR UNA PERSONA CALIFICADA DE MANERA SIMILAR, PARA EVITAR CUALQUIER RIESGO.
LAS REPARACIONES Y LA SUSTITUCIÓN DE LAS LÁMPARAS DEBEN SER REALIZADAS POR PERSONAL TÉCNICO CUALIFICADO CON EL APARATO DESCONECTADO DE LA RED ELÉCTRICA. SUSTITUYA LAS LÁMPARAS POR LÁMPARAS IDÉNTICAS.
TODAS LAS OPERACIONES EXTRAORDINARIAS DE MANTENIMIENTO DEBEN SER REALIZADAS POR PERSONAL TÉCNICO CUALIFICADO.

LA MANIPULACIÓN O SUSTITUCIÓN NO AUTORIZADA DE UNA O MÁS PARTES DEL EQUIPO, EL USO DE ACCESORIOS QUE MODIFIQUEN EL USO DEL EQUIPO Y EL USO DE MATERIALES DE REPUESTO DISTINTOS A LOS RECOMENDADOS, PUEDEN CAUSAR UN RIESGO DE LESIONES.

# 10 – COMANDOS

**INDICADOR DE TEMPERATURA:** dependiendo de la versión, puede ser un termómetro, para indicar la temperatura en el interior del armario, o un termostato electrónico que también permite ajustarlo. en este último caso, consulte el folleto de instrucciones del termostato adjunto para obtener detalles de configuración;

**INTERRUPTOR DE VENTILACIÓN INTERNA (SI ESTÁ PRESENTE):** excluye o enciende el ventilador dentro del tanque. para el correcto funcionamiento del armario, mantenga el ventilador encendido en todo momento, excepto en el caso de una apertura prolongada de la puerta (por ejemplo, en el caso de la carga de mercancías);

**PERILLA DEL TERMOSTATO (SI ESTÁ PRESENTE):** provista donde el termostato electrónico está ausente. debe ajustarse a una posición media para un almacenamiento óptimo. para obtener una temperatura más cálida, gire la perilla del termostato en sentido contrario a las agujas del reloj, es decir, hacia los números más bajos, mientras que para obtener una temperatura más fría, colóquela en los números más altos;

**INTERRUPTOR DE LUZ (si está presente):** le permite encender o apagar las luces

**TERMOSTATO ELECTRÓNICO (DIGITAL) (si está presente)** consulte las instrucciones adjuntas.

# 11 –MONTAJE LAVAPORCIONADOR (OPCIONAL)

1. Atornillar el soporte del lavaporcionador (A) con el lavaporcionador (B) utilizando los tornillos (C) en la parte posterior del mueble.
2. Fijar la conexión de entrada de agua (3) con la válvula incorporada, colocada como en la ilustración, en el lavabo (2) con la tuerca de fijación (4).
3. Conectar el tubo de acero inoxidable "rebosadero" (7) al casquillo (6) y fijarlo al depósito con la tuerca (5).
4. Conectar la conexión de entrada de agua (3) con la manguera de goma a un grifo y llenar el depósito (2) con agua limpia;
5. Conectar una manguera de goma al casquillo (6) y evacuar el agua sobrante o sucia (filtrada a través de la tapa/división (8) en un lavabo.

