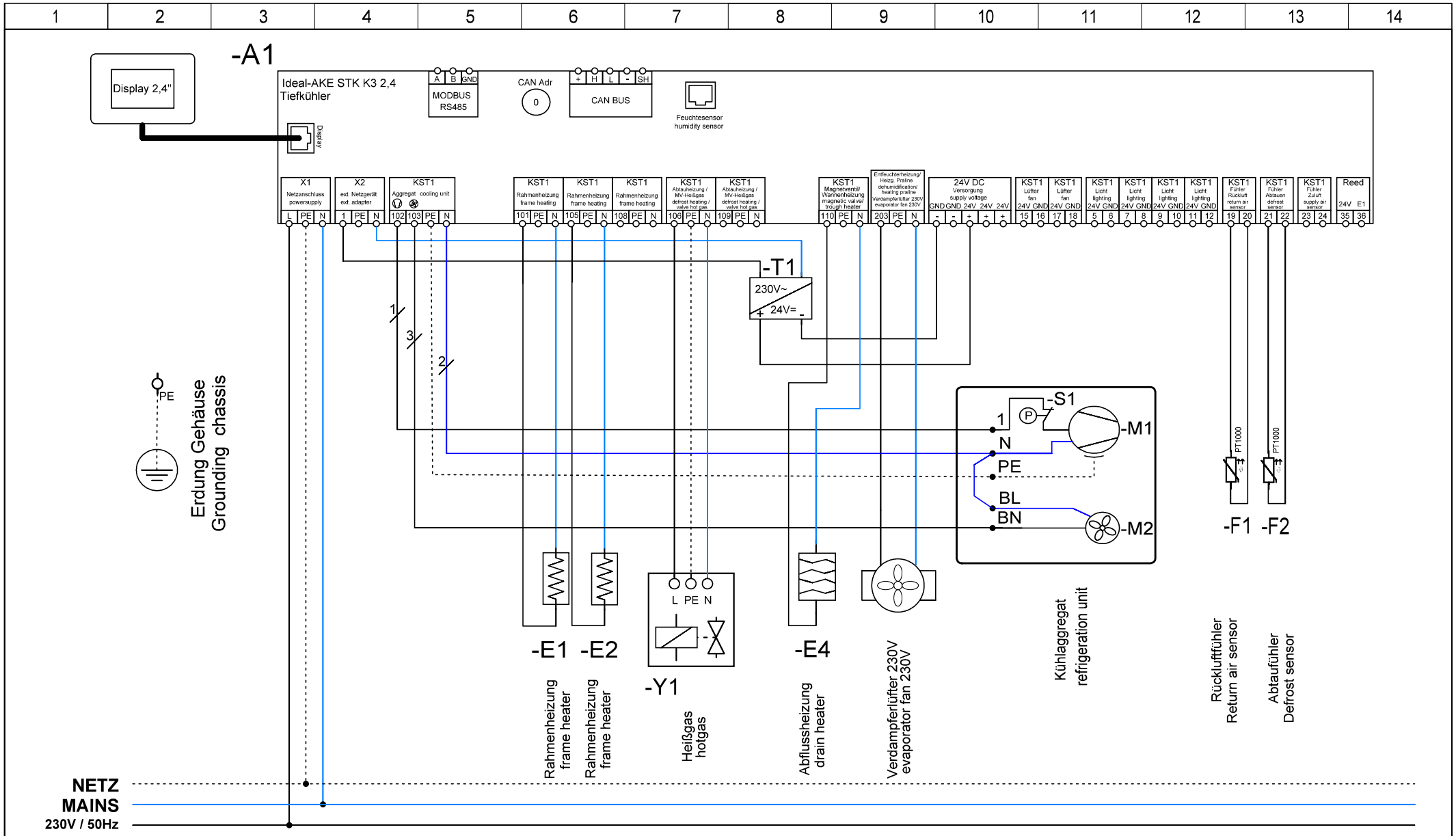

Änderungen					Datum	Name
Nr.	Anmerkung	Datum	Name	gez.:	17.05.2024	STM
				gepr.:		STM
				Norm:		

Bezeichnung

Ideal-AKE STK K3 2,4- Schränke TK-E

Zeichnungs-Nr.:

Blatt

1/1